RZUT ŁAW FUNDAMENTOWYCH W OSIACH 5'-8'/H'-A'

1:75

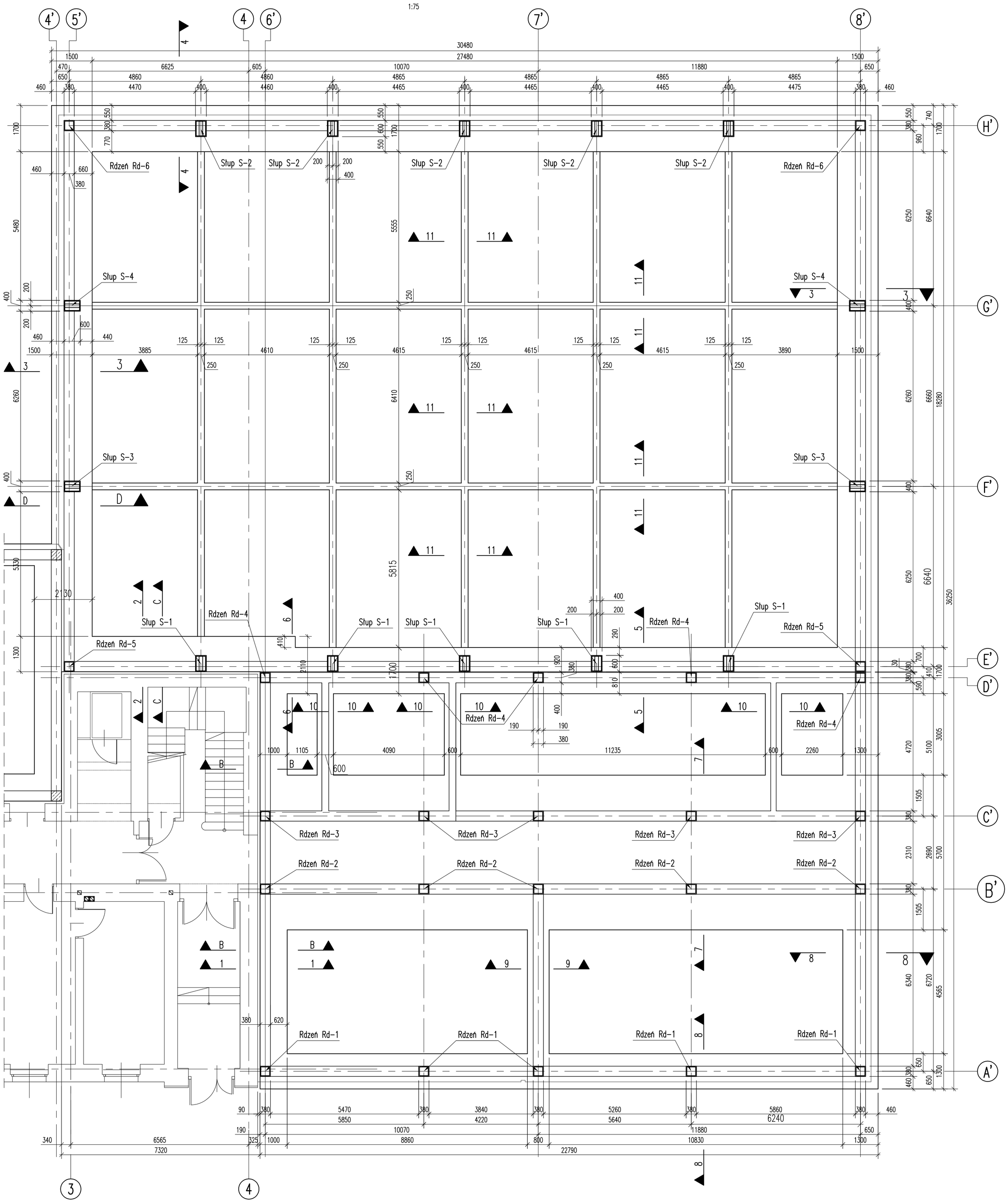

PRZEKRÓJ B-B

1:50

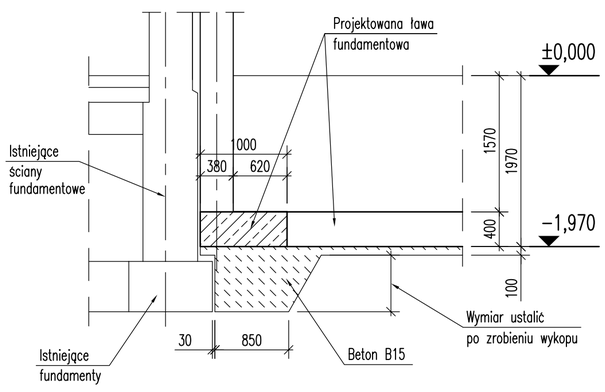

PRZEKRÓJ C-C

1:50

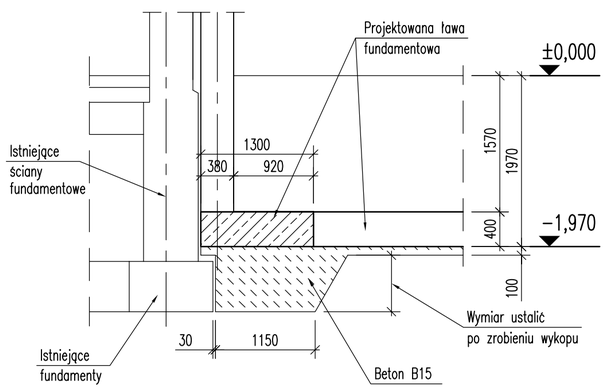

PRZEKRÓJ D-D

1:50

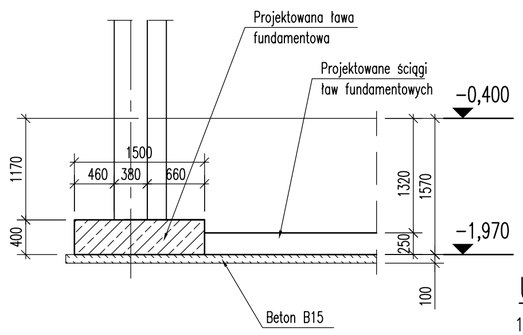

UWAGI:

1. Kształt i wymiary porównać z projektem architektonicznym.
2. Wymiary podano w mm.
3. Otulina 40 mm.
4. Rozpatrywać łącznie z rysunkami nr K-02.

Inwestor: POWIAT NOWOSĄDECKI, UL. JAGIELLOŃSKA 33, 33-300 NOWY SĄCZ	Jednostka projektowa: **PROFIL** STUDIO ARCHTEKTONICZNE REALIZACJA INWESTYCJI, 44-100 Gliwice ul. Lipowa 12			
Temat projektu: ROZBUDOWA ISTNIEJĄCEGO BUDYNKU OŚWIATOWEGO O SALĘ GIMNASTYCZNĄ Z ZAPLECZEM ORAZ PRZEBUDOWA I NADBUDOWA PRZEDMIOTOWEGO BUDYNKU Z PRZEZNACZENIEM NA LICEUM OGÓLNOKSTZAŁCĄCE W GRYBOWIE, REMONTEM ISTNIEJĄCEGO BOISKA SPORTOWEGO WRAZ Z INFRASTRUKTURĄ TECHNICZNĄ NA DZIAŁKACH 678, 679/2 W GRYBOWIE	Projektował: mgr inż. HENRYK BORECKI UPR. BUD. 82/92	Specjalność: Konstrukcja	Podpis:	Data: 05.2015
Nazwa rysunku: **RZUT ŁAW FUNDAMENTOWYCH W OSIACH 5'-8'/H'-A' I PRZEKROJE**	Sprawdził: mgr inż. MAŁGORZATA KUWACZKA-HAJOK UPR. BUD. SLK/1193/POOK/06	Specjalność: Konstrukcja	Podpis:	
	stadium: PW	nr rys.: K-01	Skala: 1:75,1:25	Rew.: 0

PRZEKRÓJ 1–1

1:25

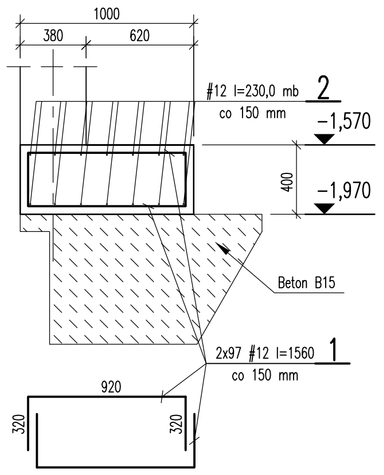

PRZEKRÓJ 2–2

1:25

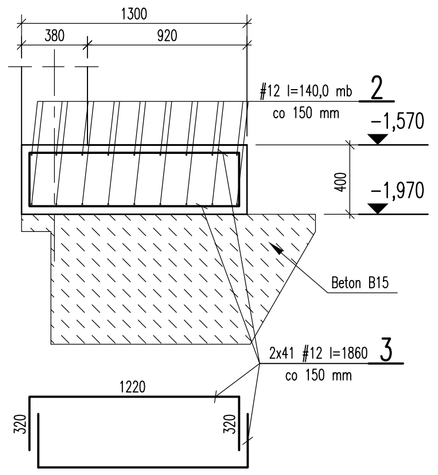

PRZEKRÓJ 3–3

1:25

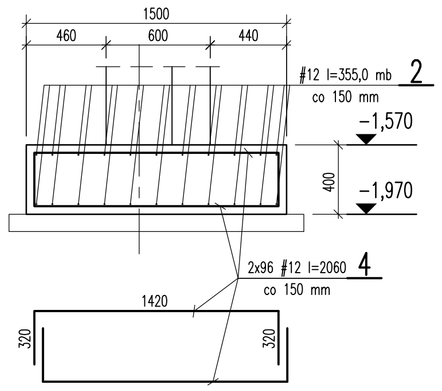

PRZEKRÓJ 4–4

1:25

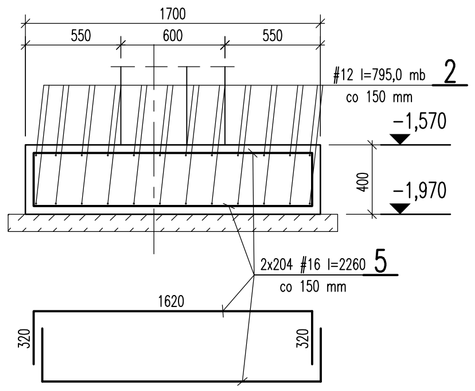

PRZEKRÓJ 5–5

1:25

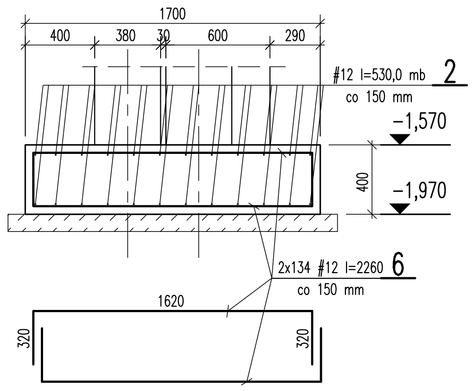

PRZEKRÓJ 6–6

1:25

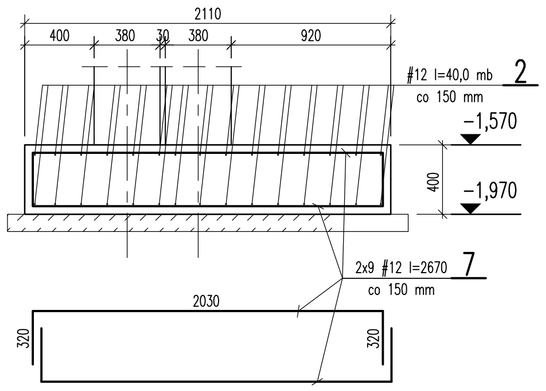

PRZEKRÓJ 7–7

1:25

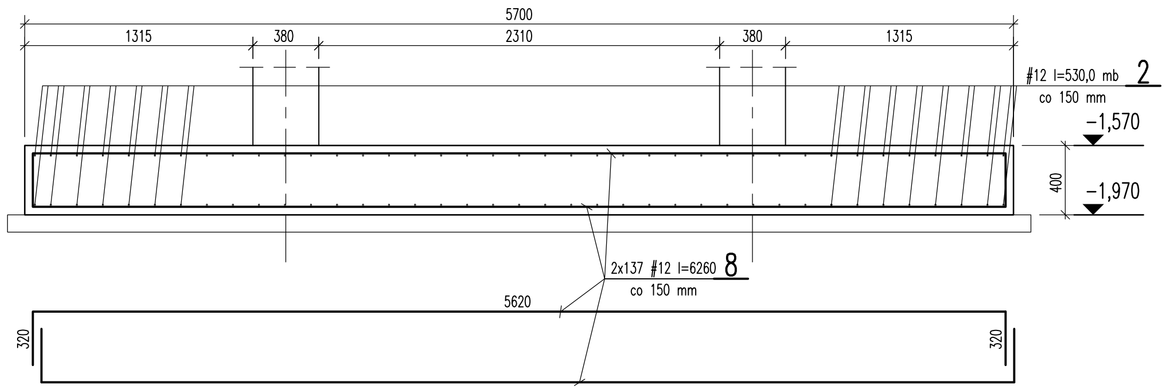

PRZEKRÓJ 8–8

1:25

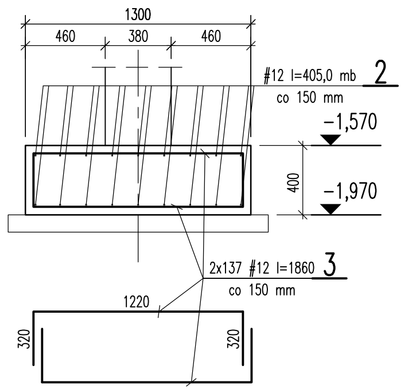

NAWIĄZKI DLA SŁUPA O WYM. 400x600

Wykonać 14x

1:20

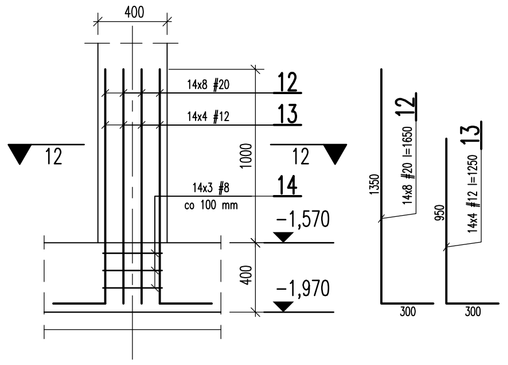

NAWIĄZKI DLA SŁUPA O WYM. 380x380

Wykonać 24x

1:20

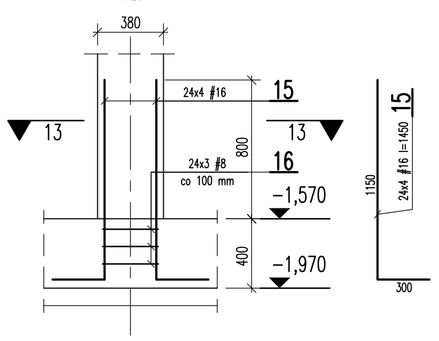

Stal A–IIIN
Beton C20/25 (B25)

ZESTAWIENIE STALI ZBROJENIOWEJ

Elem.	Poz.	#	ø	Dług. cm	Ilość szt.	#20	#16	A IIIN #12	#8
		mm				Długość m			
ŁAWY FUNDAMENTOWE W OSIACH 5'–8'/H'–K'									
	16	8		152	72				109,5
	15	16		145	96		139,2		
	14	8		179	84				150,4
	13	12		125	56			70,0	
	12	20		165	112	184,8			
	11	8		88	740				651,2
	10	8		155	90				139,5
	9	8		188	48				90,3
	8	12		626	274			1715,3	
	7	12		267	18			48,1	
	6	12		226	268			605,7	
	5	16		226	408		922,1		
	4	12		206	92			189,5	
	3	12		186	356			662,2	
	2	12		382200	mb			3822,0	
	1	12		156	94			146,7	
Razem					m	184,8	1061,3	7259,5	1140,9
Masa jednostkowa					kg/m	2,47	1,58	0,888	0,395
Razem					kg	456,5	1676,9	6446,4	450,7
Ciężar stali ogółem					kg	9030,5			
Wykonać 1x						1 x 9030,5 = 9030,5			

PRZEKRÓJ 9–9

1:25

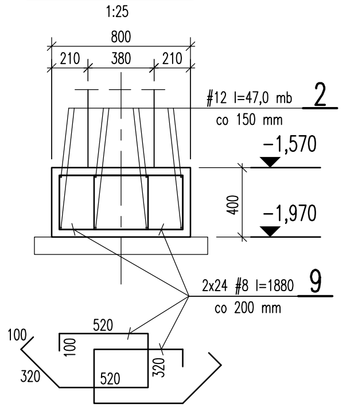

PRZEKRÓJ 10–10

1:25

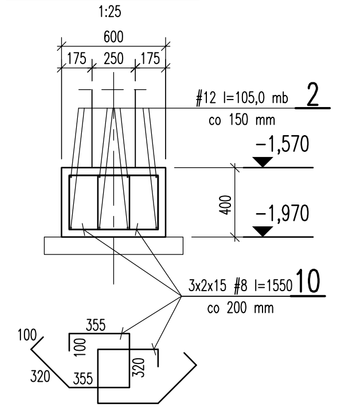

PRZEKRÓJ 11–11

1:25

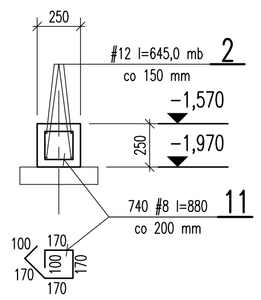

PRZEKRÓJ 12–12

1:20

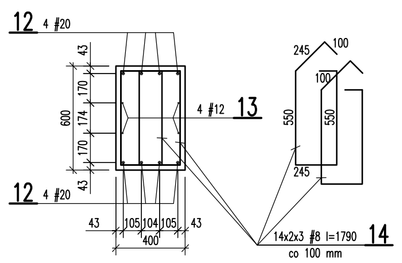

PRZEKRÓJ 13–13

1:20

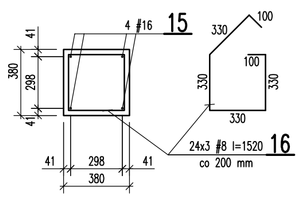

UWAGI:

1. Kształt i wymiary porównać z projektem architektonicznym.
2. Wymiary podano w mm.
3. Otulina 40 mm.
4. Rozpatrywać łącznie z rysunkiem nr K–01.

Inwestor: POWIAT NOWOSĄDECKI, UL. JAGIELLOŃSKA 33, 33-300 NOWY SĄCZ	Jednostka projektowa: **PROFIL** STUDIO ARCHITEKTONICZNE REALIZACJA INWESTYCJI, 44-100 Gliwice, ul. Lipowa 12		
Temat projektu: ROZBUDOWA ESTHETICZNEGO BUDYNKU OŚWIATOWEGO O SALĘ GIMNASTYCZNĄ Z ZAPLECZEM ORAZ PRZEBUDOWA I NADBUDOWA PRZEDMIOTOWEGO BUDYNKU Z PRZEZNACZENIEM NA LICEUM OGÓLNOKSZTAŁCĄCE W GRYBOWIE, REMONTEM STATYCZNEGO BOISKA SPORTOWEGO WRAZ Z INFRASTRUKTURĄ TECHNICZNĄ NA DZIAŁKACH EDB. 6752 W GRYBOWIE	Projektował: mgr inż. HENRYK BORECKI UPR. BUD. 62/52	Specjalność: Konstrukcja	Podpis:	Data: 06.2015
Nazwa rysunku: **ŁAWY FUNDAMENTOWE - PRZEKROJE I ZBROJENIE**	Sprawdził: mgr inż. MAŁGORZATA KUWACZKA-HAJOK UPR. BUD. SLK/1163/POOK/06	Specjalność: Konstrukcja	Podpis:
	stadium: PW	nr rys.: K-02	Skala: 1:25	Rew.: 0

RZUT ŁAW FUNDAMENTOWYCH W OSIACH 2'-4'/D-C

1:50

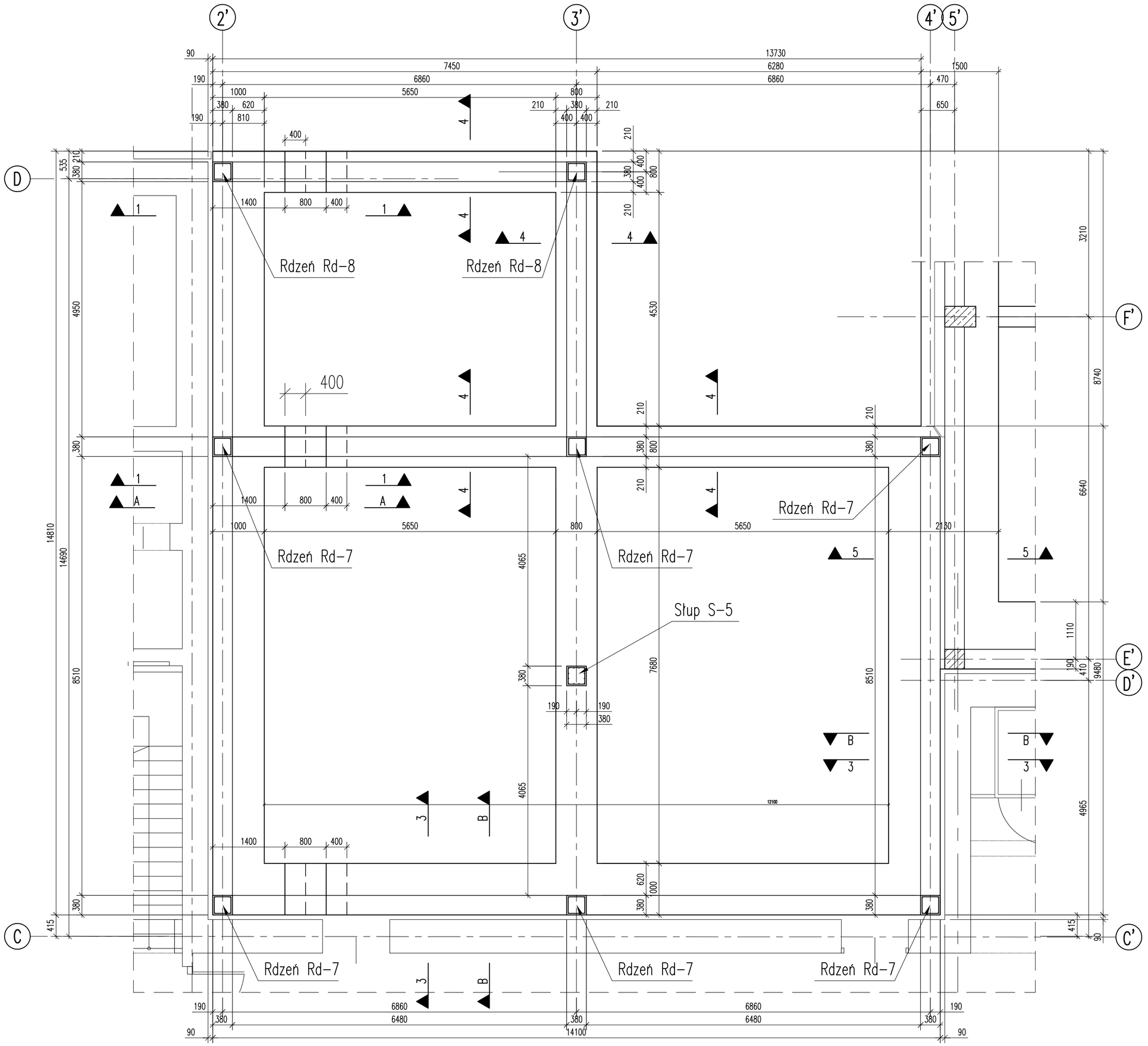

PRZEKRÓJ 1-1

1:50

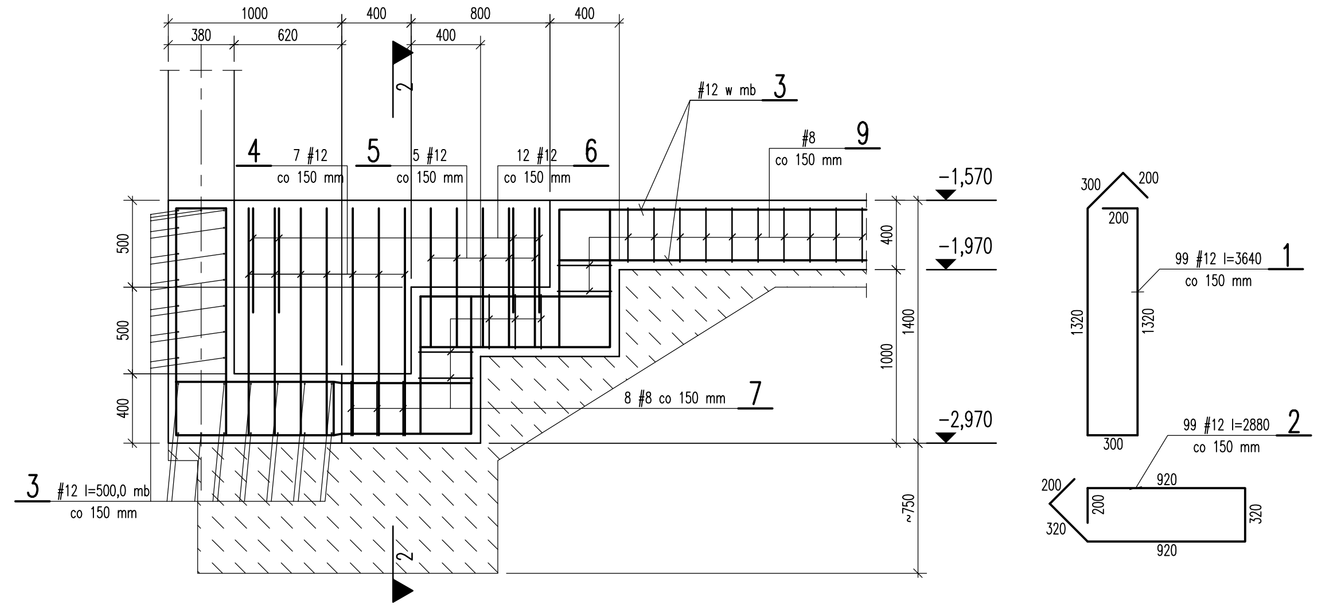

PRZEKRÓJ 2-2

1:25

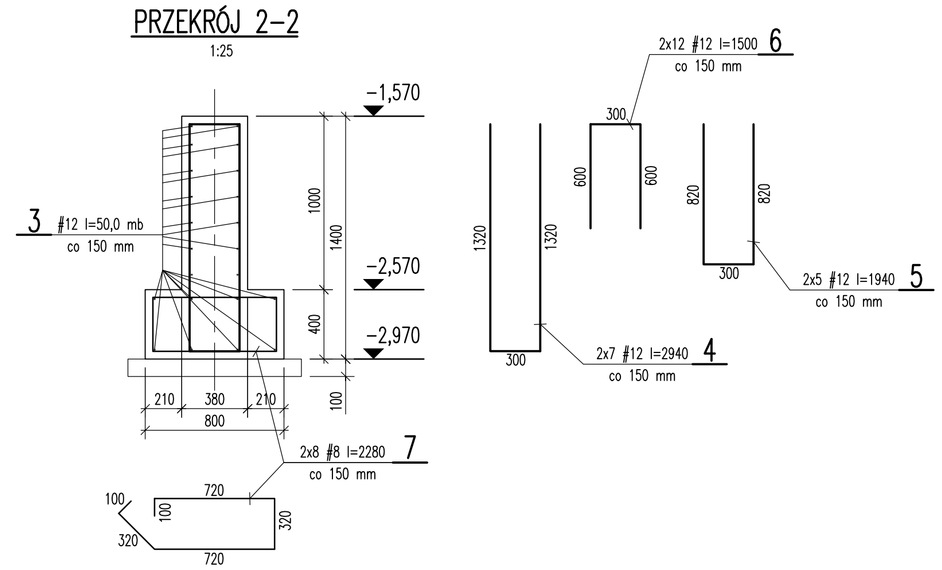

PRZEKRÓJ 3-3

1:25

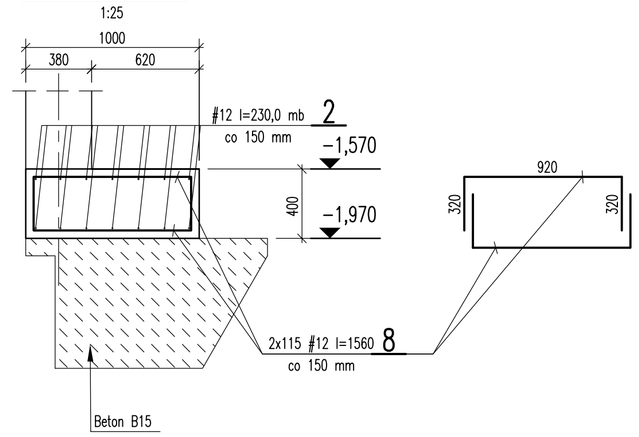

PRZEKRÓJ A-A

1:50

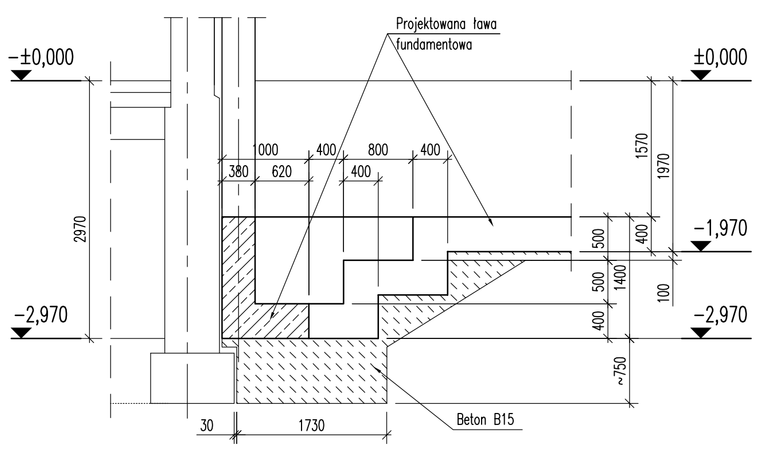

PRZEKRÓJ B-B

1:50

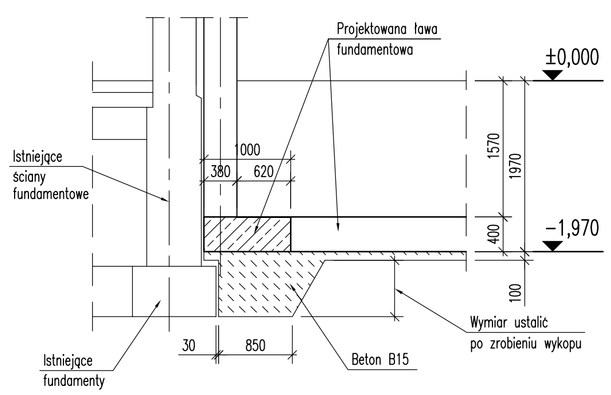

UWAGI:

1. Kształt i wymiary porównać z projektem architektonicznym.
2. Wymiary podano w mm.
3. Otulina 40 mm.
4. Rozpatrywać łącznie z rysunkami nr K-04.

Inwestor: POWIAT NOWOSĄDECKI ul. JAGIELLOŃSKA 33 33-300 NOWY SĄCZ	Jednostka projektowa: **PROFIL** STUDIO ARCHITEKTONICZNE REALIZACJA INWESTYCJI 44-100 Gliwice ul. Lipowa 12			
Temat projektu: ROZBUDOWA ISTNIEJĄCEGO BUDYNKU OŚWIATOWEGO O SALĘ GIMNASTYCZNĄ Z ZAPLECZEM ORAZ PRZEBUDOWA I NADBUDOWA PRZEDMIOTOWEGO BUDYNKU Z PRZEZNACZENIEM NA LICEUM OGÓLNOKSZTAŁCĄCE W GRYBOWIE, REMONTEM ISTNIEJĄCEGO BOISKA SPORTOWEGO WRAZ Z INFRASTRUKTURĄ TECHNICZNĄ NA DZIAŁKACH EWID. 676/2 IX DR/SOWIE	Projektował: mgr inż. HENRYK BORECKI UPR. BUD. 82/92	Specjalność: Konstrukcja	Podpis:	Data: 06.2015
Nazwa rysunku: **RZUT ŁAW FUNDAMENTOWYCH W OSIACH 2'-4'/D-C I PRZEKROJE**	Sprawdził: mgr inż. MAŁGORZATA KOWALCZKA-HAJOK UPR. BUD. SLK/1163/POOK/06	Specjalność: Konstrukcja	Podpis:	
	stadium: PW	nr rys.: K-03	Skala: 1:50,1:25	Rew.: 0

PRZEKRÓJ 4–4
1:25

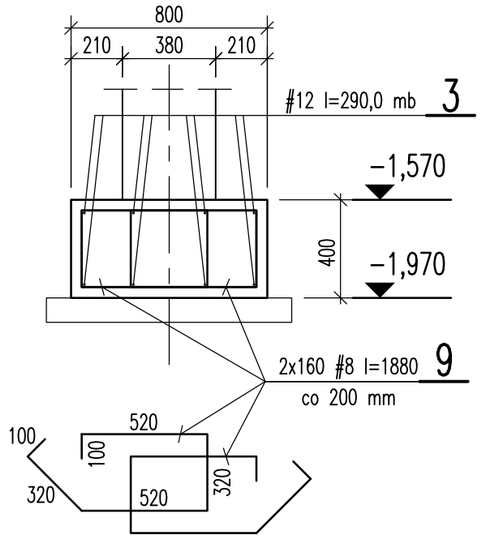

PRZEKRÓJ 5–5
1:25

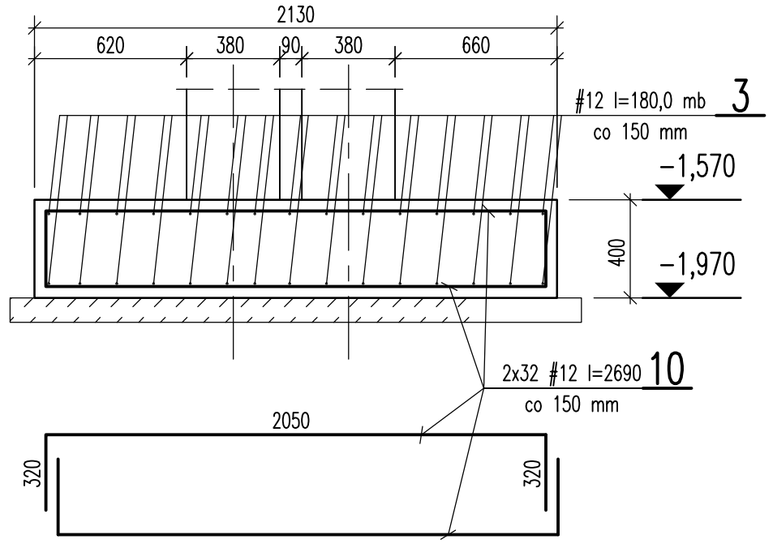

Stal A–IIIN
Beton C20/25 (B25)

NAWIĄZKI DLA SŁUPA W OSI 2'
Wykonać 3x
1:20

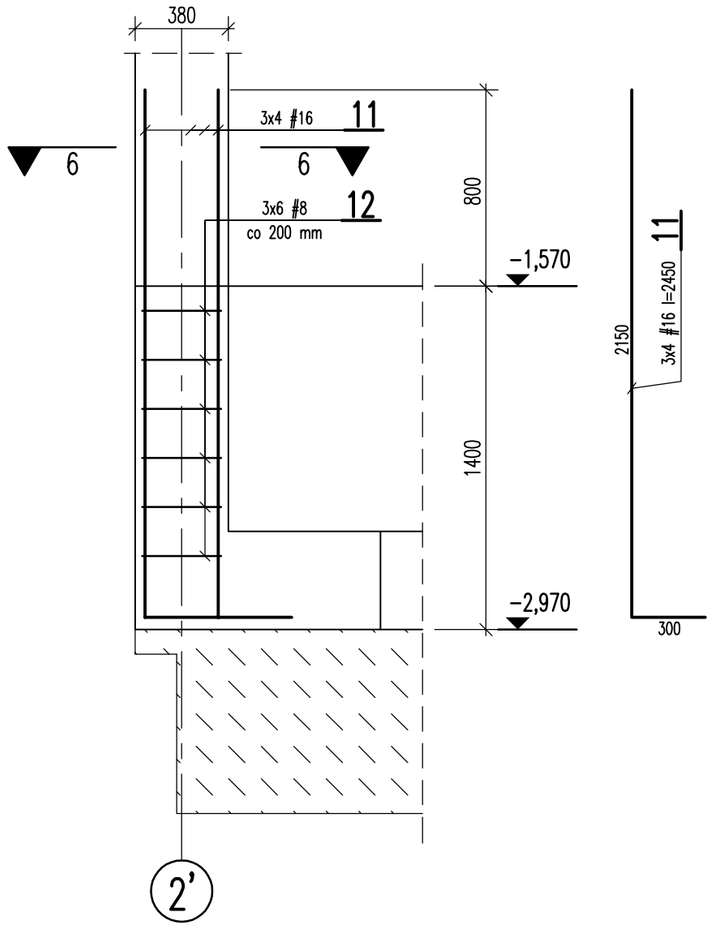

NAWIĄZKI DLA SŁUPA W OSI 3', 4'
Wykonać 5x
1:20

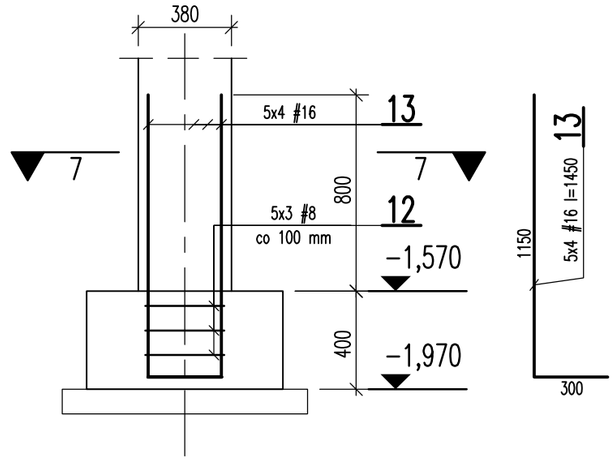

PRZEKRÓJ 8–8
Wykonać 1x
1:20

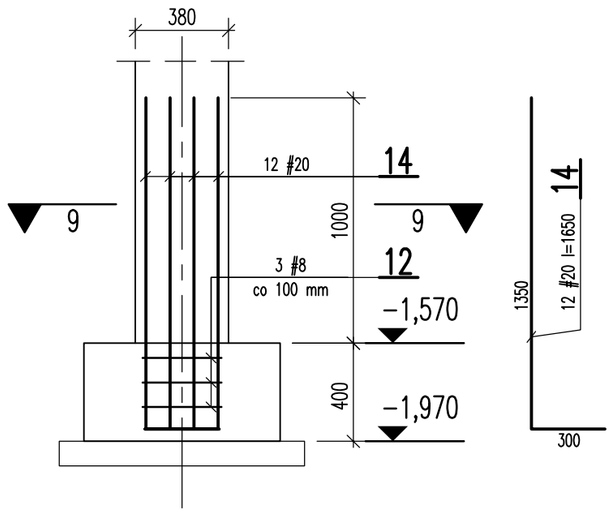

PRZEKRÓJ 7–7
1:20

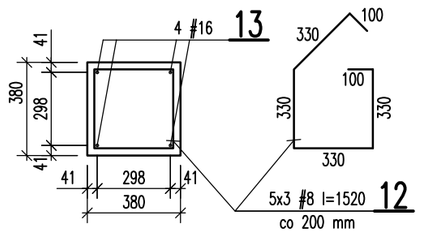

PRZEKRÓJ 9–9
1:20

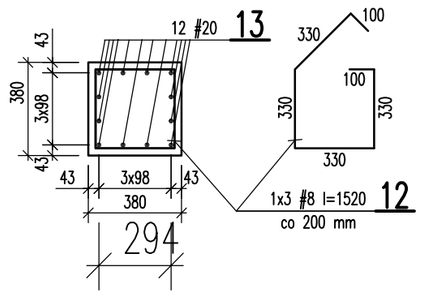

PRZEKRÓJ 6–6
1:20

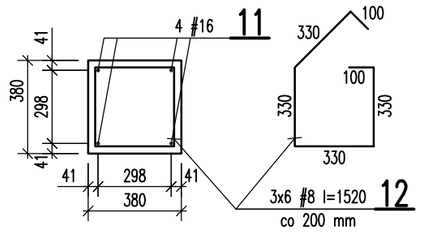

ZESTAWIENIE STALI ZBROJENIOWEJ

Elem.	Poz.	#	ø	Dług. cm	Ilość szt.	A IIIN #20	A IIIN #16	A IIIN #12	A IIIN #8
		mm				Długość m			
ŁAWY FUNDAMENTOWE W OSIACH 2'–4'/D–C	14	20		165	12	19,8			
	13	16		145	20		29,0		
	12	8		152	36				54,7
	11	16		245	12		29,4		
	10	12		269	64			172,2	
	9	12		188	320			601,6	
	8	12		156	230			358,8	
	7	8		228	16				36,5
	6	12		150	24			36,0	
	5	12		194	10			19,4	
	4	12		297	14			41,6	
	3	12		130000	mb			1300,0	
	2	12		288	99			285,1	
	1	12		364	99			360,4	
Razem					m	19,8	58,4	3175,1	235,0
Masa jednostkowa					kg/m	2,47	1,58	0,888	0,395
Razem					kg	48,9	92,3	2819,5	92,8
Ciężar stali ogółem					kg	3053,5			
Wykonać 1x						1 x 3053,5 = 3053,5			

UWAGI:

1. Kształt i wymiary porównać z projektem architektonicznym.
2. Wymiary podano w mm.
3. Otulina 40 mm.
4. Rozpatrywać łącznie z rysunkami nr K–03.

Inwestor: POWIAT NOWOSĄDECKI, UL. JAGIELLOŃSKA 33, 33-300 NOWY SĄCZ	Jednostka projektowa: **PROFIL** STUDIO ARCHTEKTONICZNE REALIZACJA INWESTYCJI, 44-100 Gliwice ul. Lipowa 12		
Temat projektu: ROZBUDOWA ISTNIEJĄCEGO BUDYNKU OŚWIATOWEGO O SALĘ GIMNASTYCZNĄ Z ZAPLECZEM ORAZ PRZEBUDOWA I NADBUDOWA PRZEDMIOTOWEGO BUDYNKU Z PRZEZNACZENIEM NA LICEUM OGÓLNOKSTAŁCĄCE W GRYBOWIE, REMONTEM ISTNIEJĄCEGO BOISKA SPORTOWEGO WRAZ Z INFRASTRUKTURĄ TECHNICZNĄ NA DZIAŁKACH 678, 679/2 W GRYBOWIE	Projektował: mgr inż. HENRYK BORECKI UPR. BUD. 82/92	Specjalność: Konstrukcja	Podpis:	Data: 06.2015
Nazwa rysunku: **ŁAWY FUNDAMENTOWE - PRZEKROJE I ZBROJENIE**	Sprawdził: mgr inż. MAŁGORZATA KUWACZKA-HAJOK UPR. BUD. SLK/1193/POOK/06	Specjalność: Konstrukcja	Podpis:
	stadium: PW	nr rys.: K-04	Skala: 1:25	Rew.: 0

RZUT PŁYTY FUNDAMENTOWEJ PLATFORMY WINDOWEJ

1:50

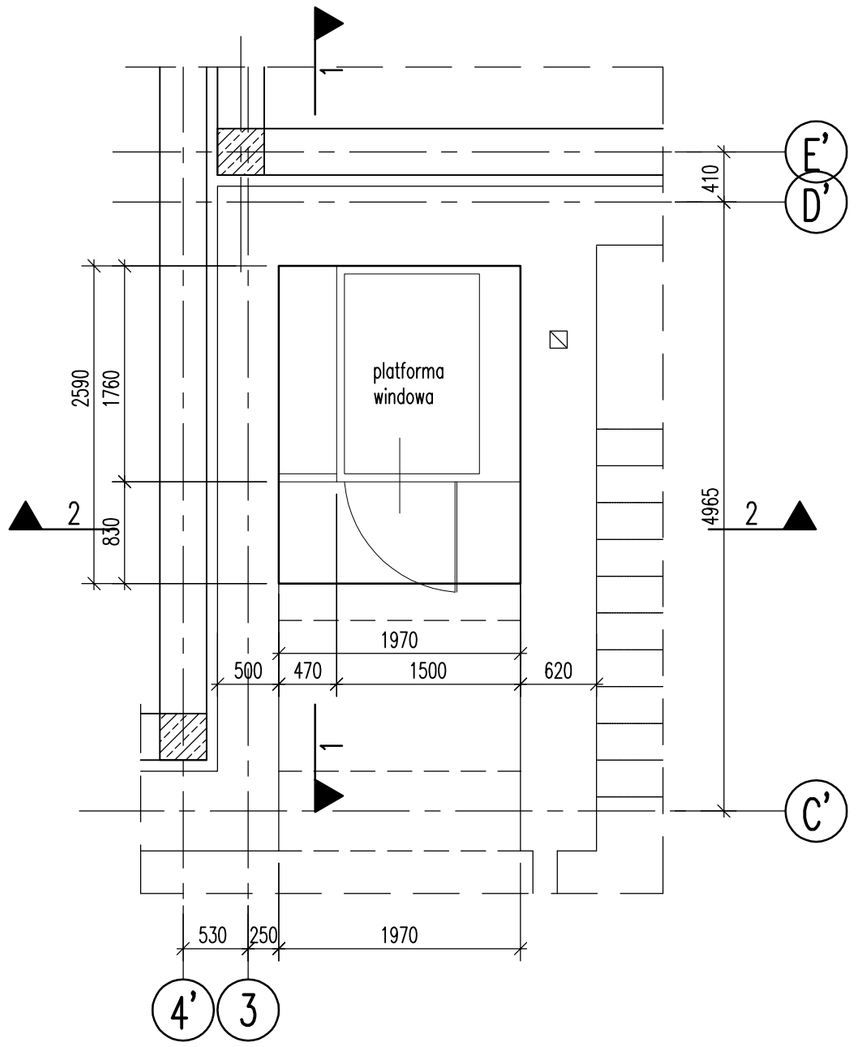

PRZEKRÓJ 1–1

1:20

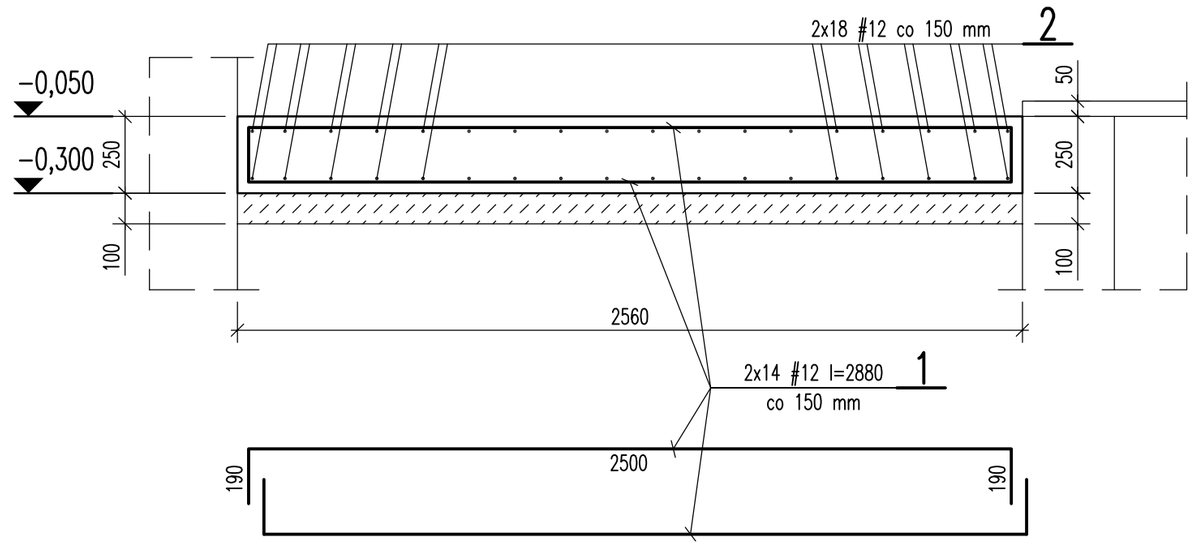

PRZEKRÓJ 1–1

1:20

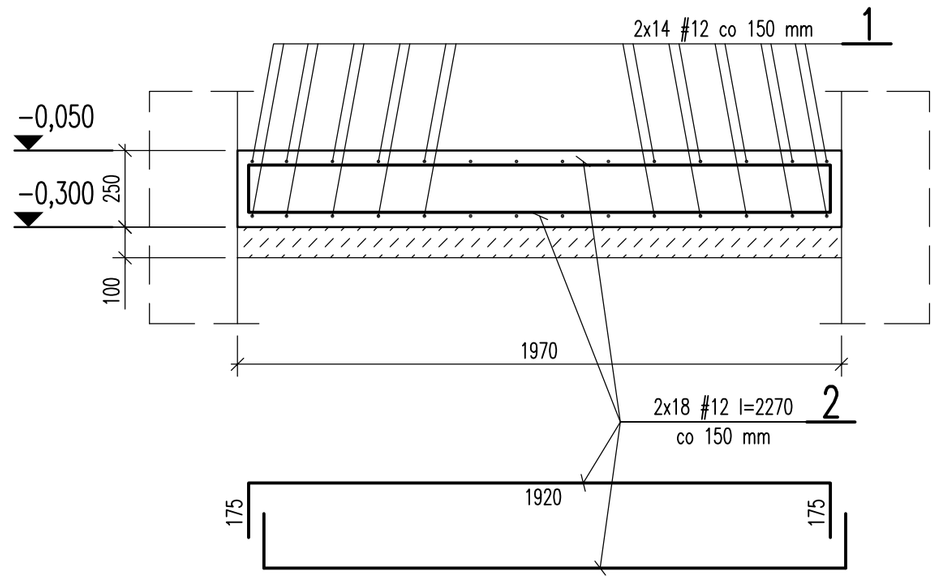

Stal A–IIIN
Beton C20/25 (B25)

ZESTAWIENIE STALI ZBROJENIOWEJ

Elem.	Poz.	#	ø	Dług. cm	Ilość szt.	A IIIN #20	A IIIN #16	A IIIN #12	A IIIN #8
		mm				Długość m			
Fundament pod platformę windową									
	2	12		227	36			81,7	
	1	12		288	28			80,7	
Razem					m	0,0	0,0	162,4	0,0
Masa jednostkowa					kg/m	2,47	1,58	0,888	0,395
Razem					kg	0,0	0,0	144,2	0,0
Ciężar stali ogółem					kg	144,2			
Wykonać 1x						1 x 144,2 = 144,2			

UWAGI:

1. Kształt i wymiary porównać z projektem architektonicznym.
2. Wymiary podano w mm.
3. Otulina 30 mm.

Inwestor:
POWIAT NOWOSĄDECKI
UL. JAGIELLOŃSKA 33
33-300 NOWY SĄCZ

Temat projektu:
ROZBUDOWA ISTNIEJĄCEGO BUDYNKU OŚWIATOWEGO O SALĘ GIMNASTYCZNĄ Z ZAPLECZEM ORAZ PRZEBUDOWA I NADBUDOWA PRZEDMIOTOWEGO BUDYNKU Z PRZEZNACZENIEM NA LICEUM OGÓLNOKSTAŁCĄCE W GRYBOWIE, REMONTEM ISTNIEJĄCEGO BOISKA SPORTOWEGO WRAZ Z INFRASTRUKTURĄ TECHNICZNĄ NA DZIAŁKACH 678, 679/2 W GRYBOWIE

Nazwa rysunku:
PŁYTA FUNDAMENTOWA PLATFORMY WINDOWEJ

Jednostka projektowa:
PROFIL STUDIO ARCHTEKTONICZNE REALIZACJA INWESTYCJI
44-100 Gliwice
ul. Lipowa 12

Projektował: mgr inż. HENRYK BORECKI UPR. BUD. 82/92	Specjalność: Konstrukcja	Podpis:	Data: 06.2015
Sprawdził: mgr inż. MAŁGORZATA KUWACZKA-HAJOK UPR. BUD. SLK/1193/POOK/06	Specjalność: Konstrukcja	Podpis:	
stadium PW	nr rys. K-05	Skala: 1:50,1:20	Rew.: 0

SŁUP S-1 Wykonać 5x
1:50

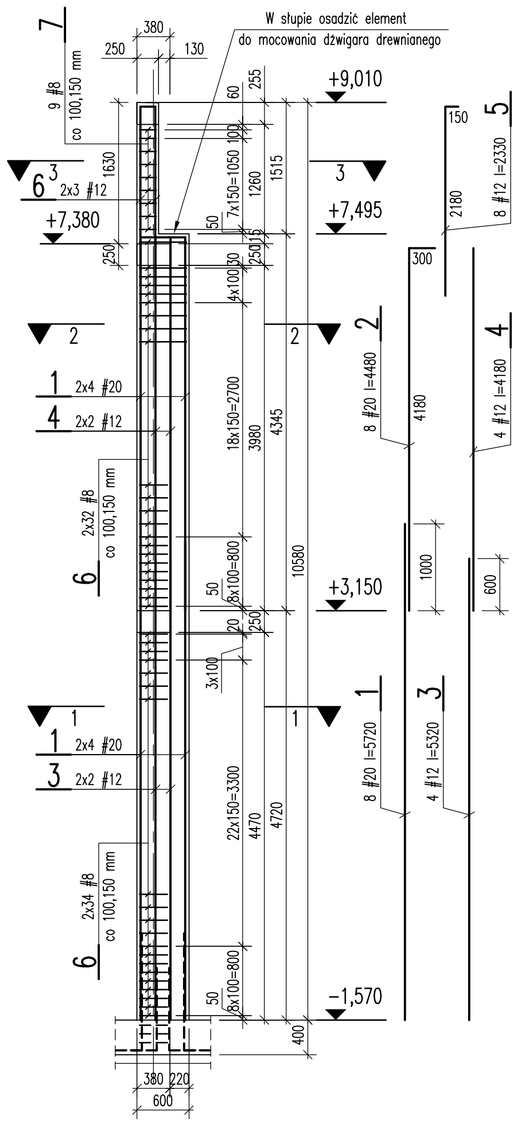

SŁUP S-2 Wykonać 5x
1:50

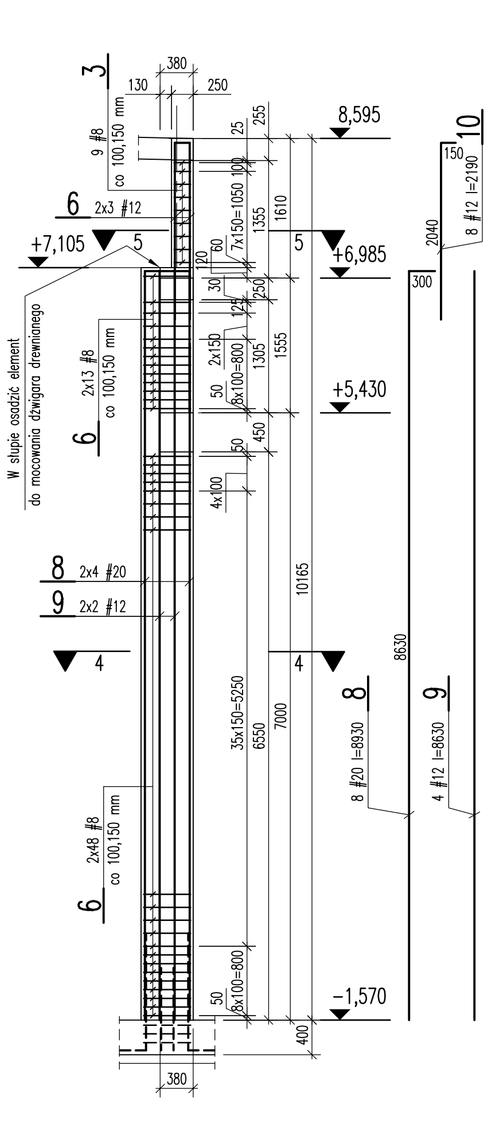

SŁUP S-3 Wykonać 2x
1:50

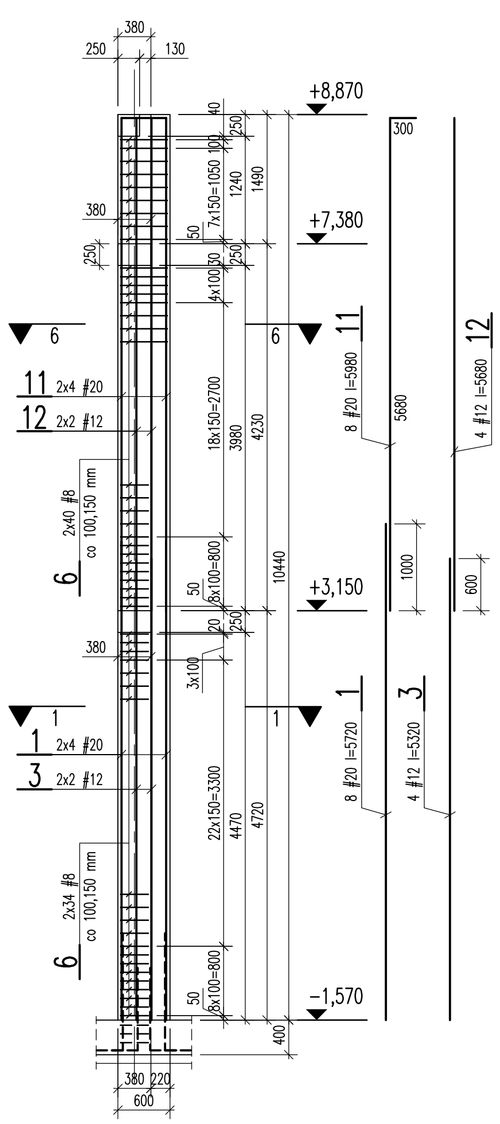

SŁUP S-4 Wykonać 2x
1:50

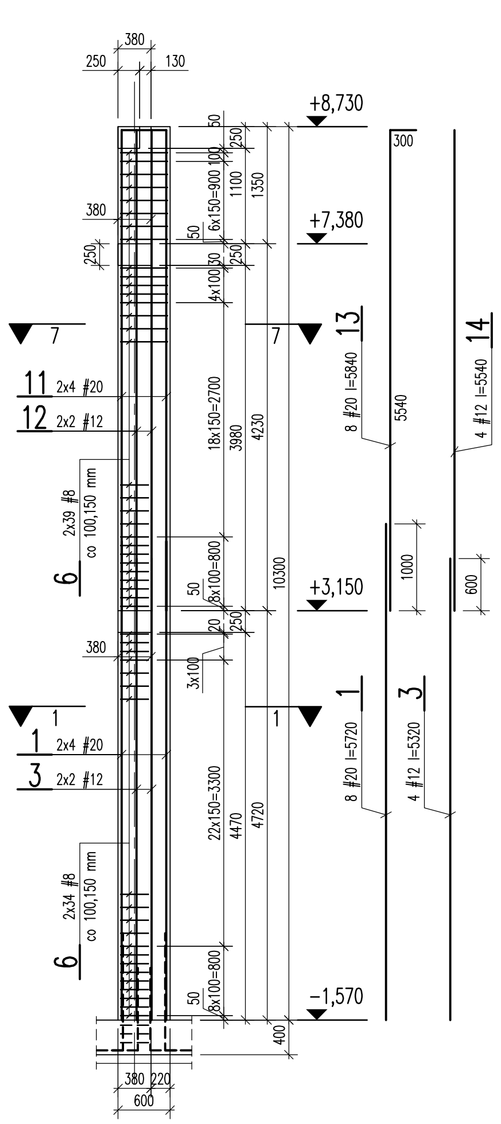

SŁUP S-5 Wykonać 1x
1:50

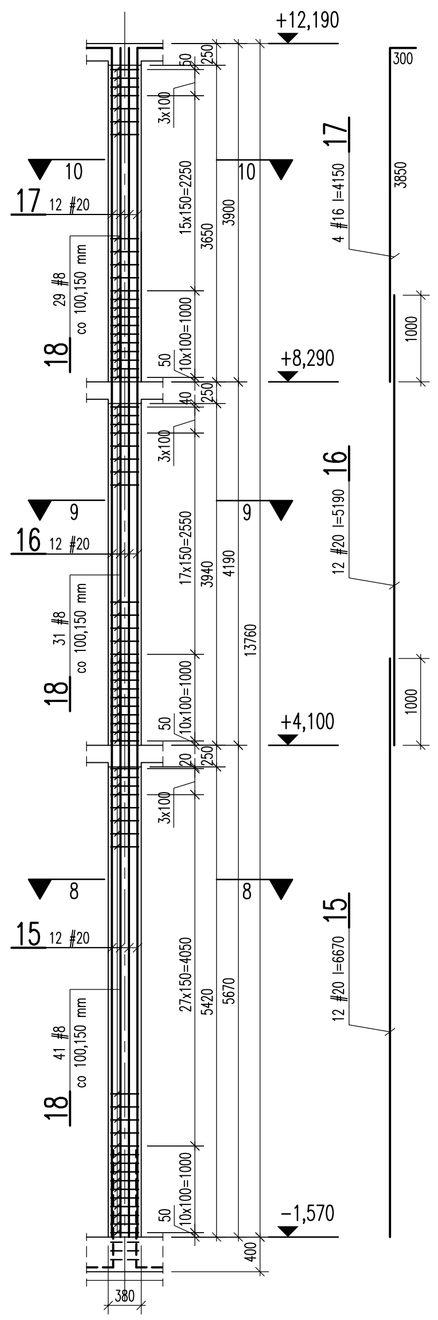

Stal A-IIIN
Beton C20/25 (B25)

ZESTAWIENIE STALI ZBROJENIOWEJ

Słup S-1 Wykonać 5x

Elem. Poz.	#	ø	Dług. cm	Ilość szt.	A IIIN #20	#16	#12	#8
	mm				Długość m			
7	8		130	9				11,7
6	8		179	132				236,3
5	12		233	8			18,7	
4	12		418	4			16,7	
3	12		532	4			21,3	
2	20		448	8	35,9			
1	20		572	8	45,8			
Razem				m	81,7	0,0	56,7	248,0
Masa jednostkowa				kg/m	2,47	1,58	0,888	0,395
Razem				kg	201,8	0,0	50,4	98,0
Ciężar stali ogółem				kg	350,2			
Wykonać 5x					5 x 350,2 = 1751,0			

ZESTAWIENIE STALI ZBROJENIOWEJ

Słup S-2 Wykonać 5x

Elem. Poz.	#	ø	Dług. cm	Ilość szt.	A IIIN #20	#16	#12	#8
	mm				Długość m			
10	12		219	8			17,5	
9	12		863	4			34,5	
8	20		893	8	71,5			
7	8		130	9				11,7
6	8		179	122				218,4
Razem				m	71,5	0,0	52,0	230,1
Masa jednostkowa				kg/m	2,47	1,58	0,888	0,395
Razem				kg	176,5	0,0	46,2	90,9
Ciężar stali ogółem				kg	313,6			
Wykonać 5x					5 x 313,6 = 1568,0			

ZESTAWIENIE STALI ZBROJENIOWEJ

Słup S-3 Wykonać 2x

Elem. Poz.	#	ø	Dług. cm	Ilość szt.	A IIIN #20	#16	#12	#8
	mm				Długość m			
12	12		568	4			22,7	
11	20		598	8	47,9			
6	8		179	148				264,9
3	12		532	4			21,3	
1	20		572	8	45,8			
Razem				m	93,7	0,0	44,0	264,9
Masa jednostkowa				kg/m	2,47	1,58	0,888	0,395
Razem				kg	231,4	0,0	39,1	104,7
Ciężar stali ogółem				kg	375,2			
Wykonać 2x					2 x 375,2 = 750,4			

ZESTAWIENIE STALI ZBROJENIOWEJ

Słup S-4 Wykonać 2x

Elem. Poz.	#	ø	Dług. cm	Ilość szt.	A IIIN #20	#16	#12	#8
	mm				Długość m			
14	12		554	4			22,2	
13	20		584	8	46,7			
6	8		179	146				261,4
3	12		532	4			21,3	
1	20		572	8	45,8			
Razem				m	92,5	0,0	43,5	261,4
Masa jednostkowa				kg/m	2,47	1,58	0,888	0,395
Razem				kg	228,5	0,0	38,6	103,2
Ciężar stali ogółem				kg	370,3			
Wykonać 2x					2 x 370,3 = 740,6			

ZESTAWIENIE STALI ZBROJENIOWEJ

Słup S-5 Wykonać 1x

Elem. Poz.	#	ø	Dług. cm	Ilość szt.	A IIIN #20	#16	#12	#8
	mm				Długość m			
18	8		152	101				153,5
17	20		415	12	49,8			
16	20		519	12	62,3			
15	20		667	12	80,0			
Razem				m	192,1	0,0	0,0	153,5
Masa jednostkowa				kg/m	2,47	1,58	0,888	0,395
Razem				kg	474,5	0,0	0,0	60,7
Ciężar stali ogółem				kg	535,2			
Wykonać 1x					1 x 535,2 = 535,2			

PRZEKRÓJ 1-1
1:25

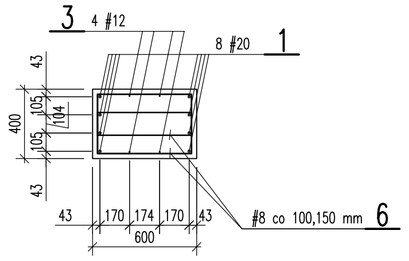

PRZEKRÓJ 3-3
1:25

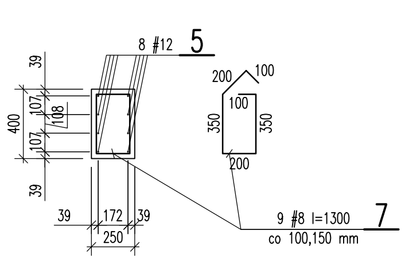

PRZEKRÓJ 5-5
1:25

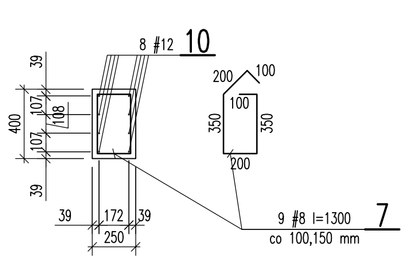

PRZEKRÓJ 7-7
1:25

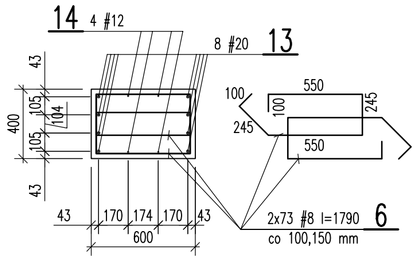

PRZEKRÓJ 9-9
1:25

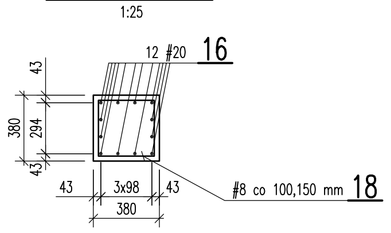

PRZEKRÓJ 2-2
1:25

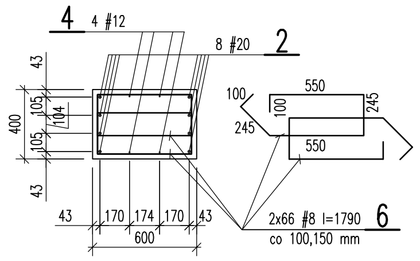

PRZEKRÓJ 4-4
1:25

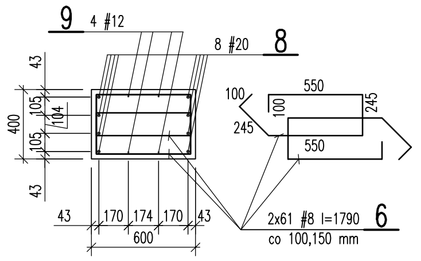

PRZEKRÓJ 6-6
1:25

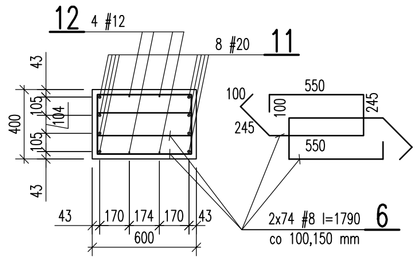

PRZEKRÓJ 8-8
1:25

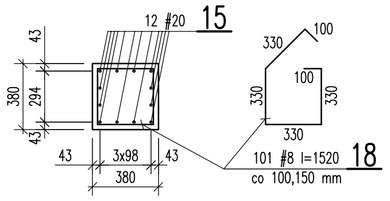

PRZEKRÓJ 10-10
1:25

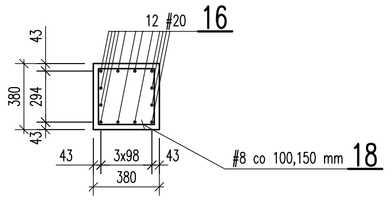

UWAGI:

1. Kształt i wymiary porównać z projektem architektonicznym.
2. Wymiary podano w mm.
3. Rozpatrywać łącznie z rysunkiem nr K-01, K-03.
4. W słupach S-1, S-2 osadzić element do mocowania dźwigara drewna klejonego. Element pokazano na rysunki dźwigara.

Inwestor: POWIAT NOWOSĄDECKI, UL. JAGIELLOŃSKA 33, 33-300 NOWY SĄCZ	Jednostka projektowa: **PROFIL** STUDIO ARCHITEKTONICZNE REALIZACJA INWESTYCJI, 44-100 Gliwice ul. Lipowa 12			
Temat projektu: ROZBUDOWA ESTETALNEGO BUDYNKU OŚWIATOWEGO O SALĘ GIMNASTYCZNĄ Z ZAPLECZEM ORAZ PRZEBUDOWA I NADBUDOWA PRZEDMIOTOWEGO BUDYNKU Z PRZEZNACZONEM NA LICEUM OGÓLNOKSZTAŁCĄCE W GIPSOWIE, REMONTEM ISTNIEJĄCEGO BOISKA SPORTOWEGO WRAZ Z INFRASTRUKTURĄ TECHNICZNĄ NA DZIAŁKACH EWID. 67/2 W GIPSOWIE	Projektował: mgr inż. HENRYK BORECKI, UPR. BUD. ID/32	Specjalność: Konstrukcja	Podpis:	Data: 06.2015
Nazwa rysunku: **SŁUPY S-1 ÷ S-5 - ZBROJENIE**	Sprawdził: mgr inż. MAŁGORZATA KUWACZKA-HAJOK, UPR. BUD. SLK/1153/POOK/06	Specjalność: Konstrukcja	Podpis:	
	stadium: PW	nr rys.: K-06	Skala: 1:50,1:25	Rew.: 0

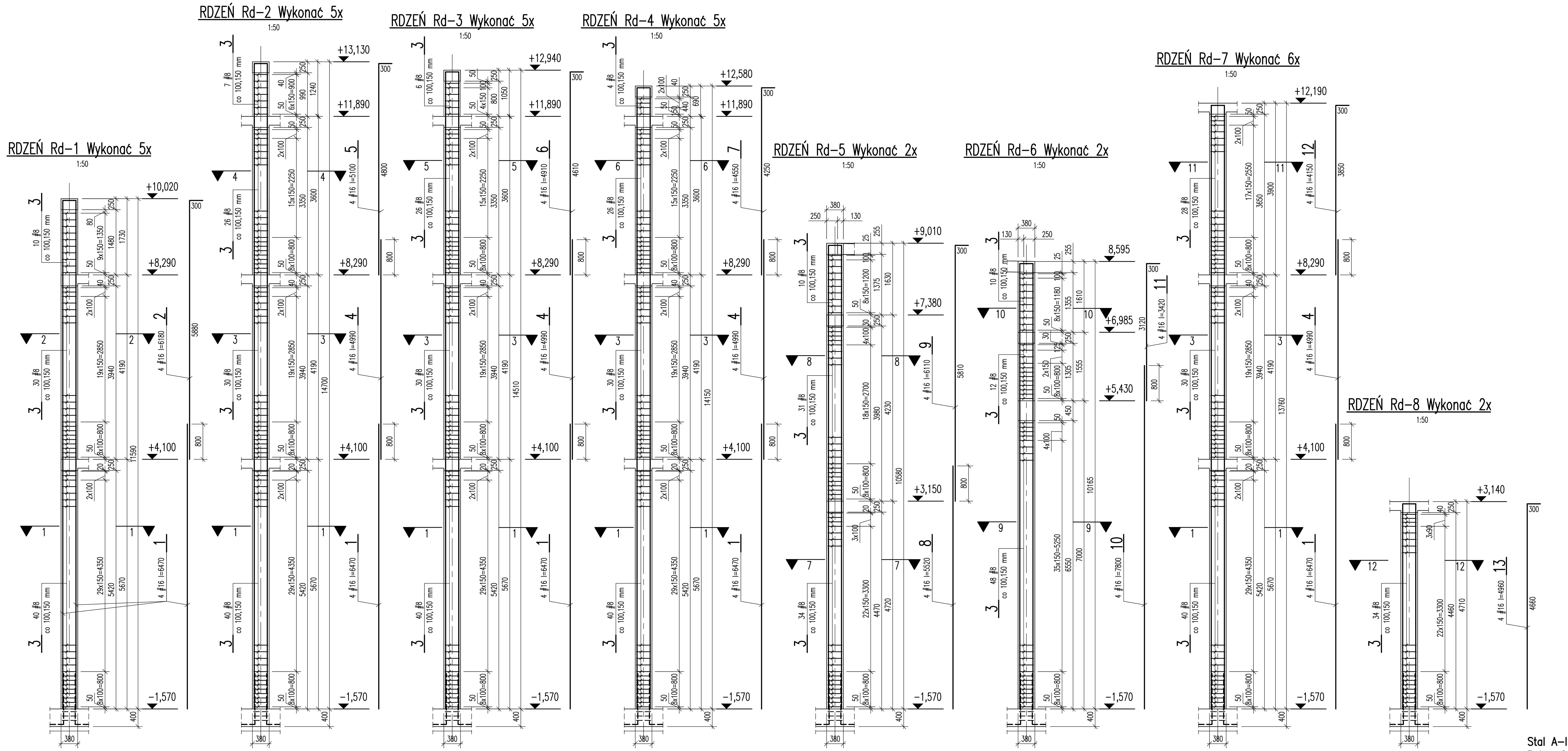

Stal A-IIIN
Beton C20/25 (B25)

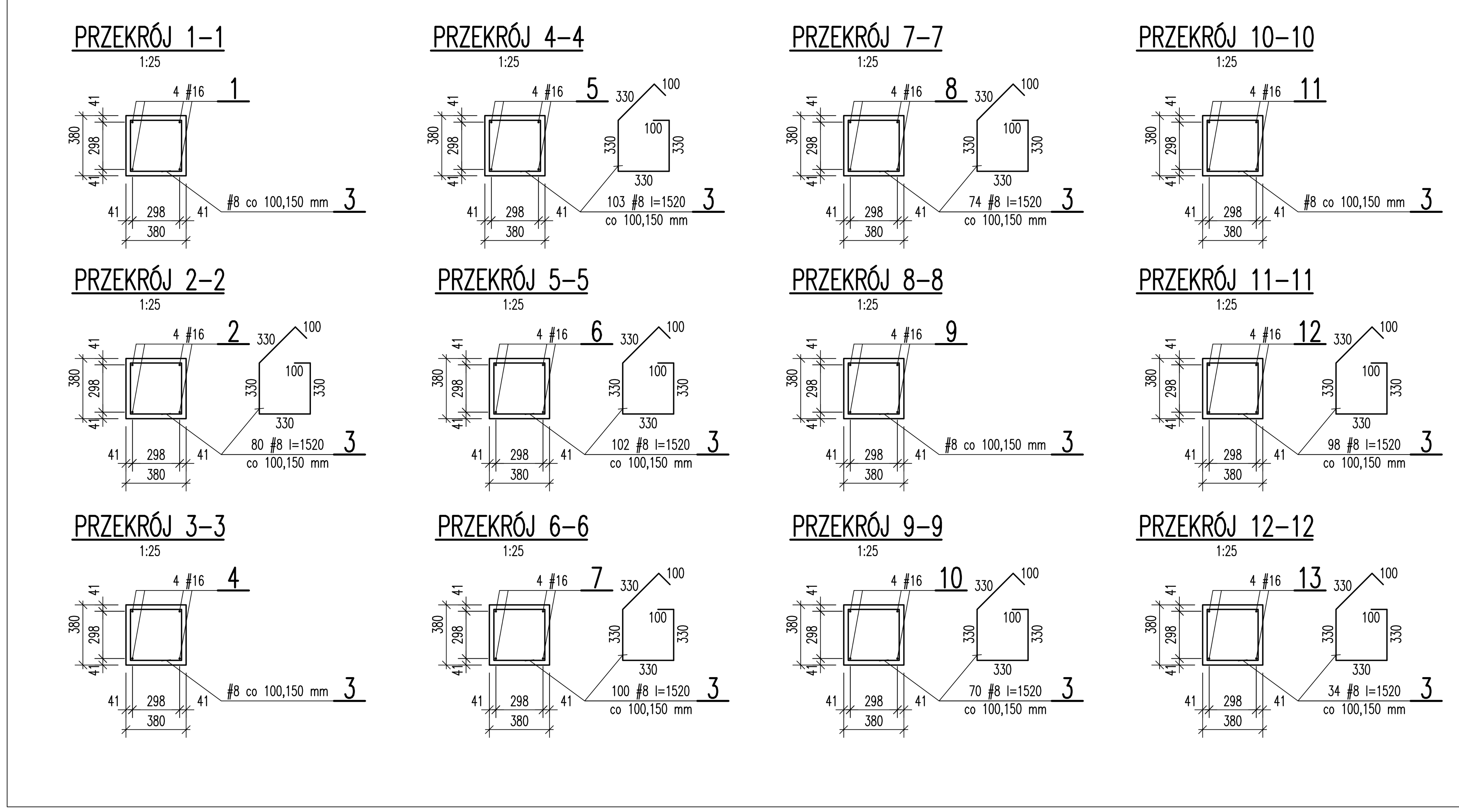

ZESTAWIENIE STALI ZBROJENIOWEJ

Rdzeń Rd-1 Wykonać 5x

Poz.	# mm	ø mm	Dług. cm	Ilość szt.	A IIIN #20	A IIIN #16	A IIIN #12	A IIIN #8
3	8		152	80				121,6
2	16		618	4		24,7		
1	16		647	4		25,9		
Razem				m	0,0	50,6	0,0	121,6
Masa jednostkowa				kg/m	2,47	1,58	0,888	0,395
Razem				kg	0,0	80,0	0,0	48,1
Ciężar stali ogółem				kg	128,1			
Wykonać 5x					5 x 128,1 = 640,5			

ZESTAWIENIE STALI ZBROJENIOWEJ

Rdzeń Rd-2 Wykonać 5x

Poz.	# mm	ø mm	Dług. cm	Ilość szt.	A IIIN #20	A IIIN #16	A IIIN #12	A IIIN #8
5	16		510	4		20,4		
4	16		499	4		20,0		
3	8		152	103				156,6
1	16		647	4		25,9		
Razem				m	0,0	66,3	0,0	156,6
Masa jednostkowa				kg/m	2,47	1,58	0,888	0,395
Razem				kg	0,0	104,8	0,0	61,9
Ciężar stali ogółem				kg	166,7			
Wykonać 5x					5 x 166,7 = 833,5			

ZESTAWIENIE STALI ZBROJENIOWEJ

Rdzeń Rd-3 Wykonać 5x

Poz.	# mm	ø mm	Dług. cm	Ilość szt.	A IIIN #20	A IIIN #16	A IIIN #12	A IIIN #8
6	16		491	4		19,7		
4	16		499	4		20,0		
3	8		152	102				155,1
1	16		647	4		25,9		
Razem				m	0,0	65,6	0,0	155,1
Masa jednostkowa				kg/m	2,47	1,58	0,888	0,395
Razem				kg	0,0	103,7	0,0	61,3
Ciężar stali ogółem				kg	165,0			
Wykonać 5x					5 x 165,0 = 825,0			

ZESTAWIENIE STALI ZBROJENIOWEJ

Rdzeń Rd-4 Wykonać 5x

Poz.	# mm	ø mm	Dług. cm	Ilość szt.	A IIIN #20	A IIIN #16	A IIIN #12	A IIIN #8
7	16		455	4		18,2		
4	16		499	4		20,0		
3	8		152	100				152,0
1	16		647	4		25,9		
Razem				m	0,0	64,1	0,0	152,0
Masa jednostkowa				kg/m	2,47	1,58	0,888	0,395
Razem				kg	0,0	101,3	0,0	60,1
Ciężar stali ogółem				kg	161,4			
Wykonać 5x					5 x 161,4 = 807,0			

ZESTAWIENIE STALI ZBROJENIOWEJ

Rdzeń Rd-5 Wykonać 2x

Poz.	# mm	ø mm	Dług. cm	Ilość szt.	A IIIN #20	A IIIN #16	A IIIN #12	A IIIN #8
9	16		611	4		24,5		
8	16		552	4		22,1		
3	8		152	74				112,5
Razem				m	0,0	46,6	0,0	112,5
Masa jednostkowa				kg/m	2,47	1,58	0,888	0,395
Razem				kg	0,0	73,6	0,0	44,4
Ciężar stali ogółem				kg	118,0			
Wykonać 2x					2 x 118,0 = 236,0			

ZESTAWIENIE STALI ZBROJENIOWEJ

Rdzeń Rd-6 Wykonać 2x

Poz.	# mm	ø mm	Dług. cm	Ilość szt.	A IIIN #20	A IIIN #16	A IIIN #12	A IIIN #8
11	16		342	4		13,7		
10	16		780	4		31,2		
3	8		152	70				106,4
Razem				m	0,0	44,9	0,0	106,4
Masa jednostkowa				kg/m	2,47	1,58	0,888	0,395
Razem				kg	0,0	71,0	0,0	42,0
Ciężar stali ogółem				kg	113,0			
Wykonać 2x					2 x 113,0 = 226,0			

ZESTAWIENIE STALI ZBROJENIOWEJ

Rdzeń Rd-7 Wykonać 6x

Poz.	# mm	ø mm	Dług. cm	Ilość szt.	A IIIN #20	A IIIN #16	A IIIN #12	A IIIN #8
12	16		415	4		16,6		
4	16		499	4		20,0		
3	8		152	98				149,0
1	16		647	4		25,9		
Razem				m	0,0	62,5	0,0	149,0
Masa jednostkowa				kg/m	2,47	1,58	0,888	0,395
Razem				kg	0,0	98,8	0,0	58,9
Ciężar stali ogółem				kg	157,7			
Wykonać 6x					6 x 157,7 = 946,2			

ZESTAWIENIE STALI ZBROJENIOWEJ

Rdzeń Rd-8 Wykonać 2x

Poz.	# mm	ø mm	Dług. cm	Ilość szt.	A IIIN #20	A IIIN #16	A IIIN #12	A IIIN #8
13	16		496	4		19,9		
3	8		152	34				51,7
Razem				m	0,0	19,9	0,0	51,7
Masa jednostkowa				kg/m	2,47	1,58	0,888	0,395
Razem				kg	0,0	31,4	0,0	20,4
Ciężar stali ogółem				kg	51,8			
Wykonać 2x					2 x 51,8 = 103,6			

UWAGI:

1. Kształt i wymiary porównać z projektem architektonicznym.
2. Wymiary podano w mm.
3. Rozpatrywać łącznie z rysunkiem nr K-01, K-03.

Inwestor:
POWIAT NOWOSĄDECKI
UL. JAGIELLOŃSKA 33
33-300 NOWY SĄCZ

Temat projektu:
ROZBUDOWA ISTNIEJĄCEGO BUDYNKU OŚWIATOWEGO O SALĘ GIMNASTYCZNĄ Z ZAPLECZEM ORAZ PRZEBUDOWA I NADBUDOWA PRZEDMIOTOWEGO BUDYNKU Z PRZEZNACZENIEM NA LICEUM OGÓLNOKSZTAŁCĄCE W GRYBOWIE, REMONTEM ISTNIEJĄCEGO BOISKA SPORTOWEGO WRAZ Z INFRASTRUKTURĄ TECHNICZNĄ NA DZIAŁKACH 678, 679/2 W GRYBOWIE

Nazwa rysunku:
RDZENIE Rd-1 ÷ Rd-8 - ZBROJENIE

Jednostka projektowa: **PROFIL** STUDIO ARCHITEKTONICZNE REALIZACJA INWESTYCJI, 44-100 Gliwice, ul. Lipowa 12

Projektował: mgr inż. HENRYK BORECKI UPR. BUD. 82/92	Specjalność: Konstrukcja	Podpis:	Data: 06.2015
Sprawdził: mgr inż. MAŁGORZATA KUWACZKA-HAJOK UPR. BUD. SLK/1193/POOK/06	Specjalność: Konstrukcja	Podpis:	
stadium: PW	nr rys.: K-07	Skala: 1:50,1:25	Rew.: 0

RZUT STROPU NAD PARTEREM I NAD PIĘTREM

1:50

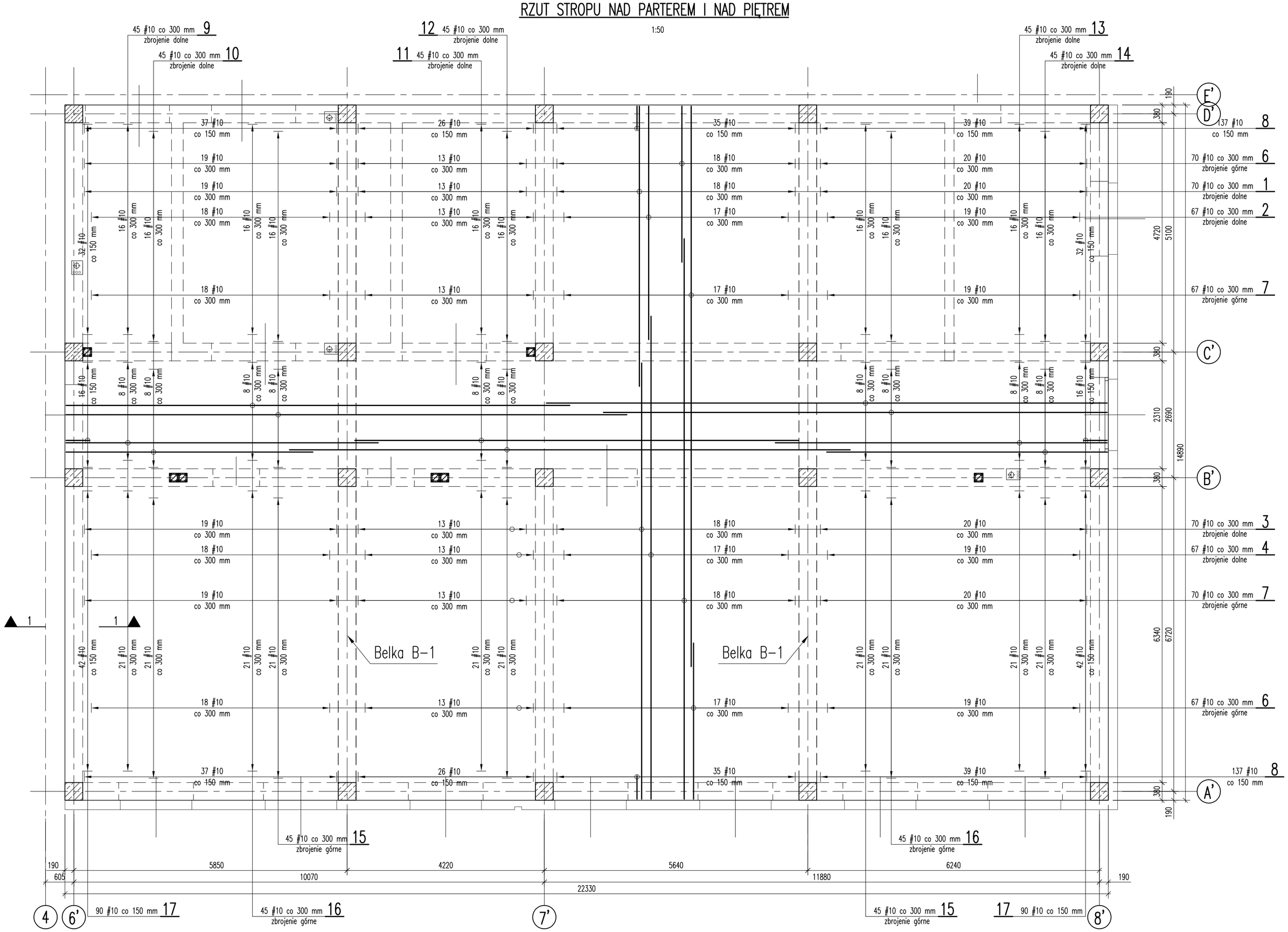

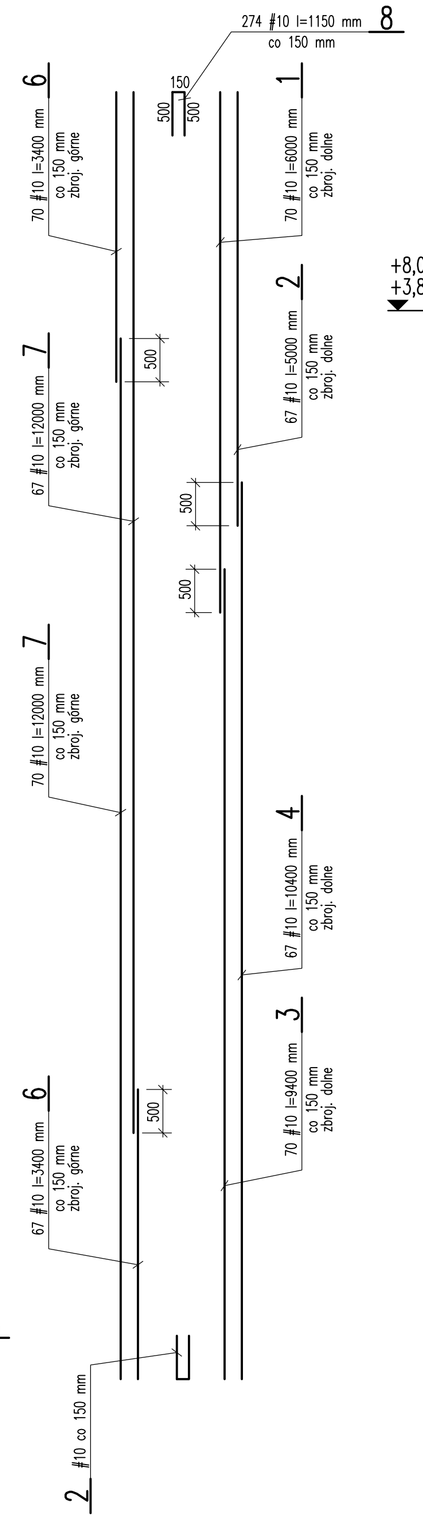

PRZEKRÓJ 1–1

1:20

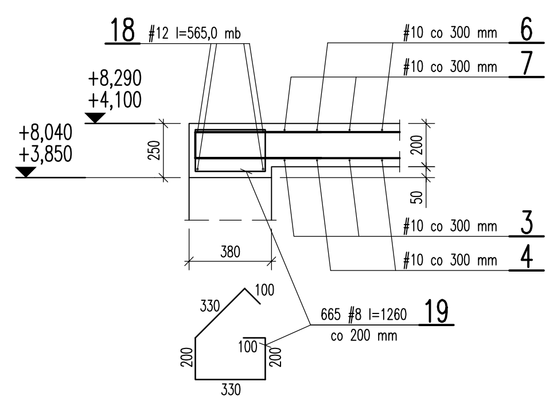

Stal A–IIIN
Beton C20/25 (B25)

ZESTAWIENIE STALI ZBROJENIOWEJ

Elem.	Poz.	# mm	ø	Dług. cm	Ilość szt.	A IIIN #12	#10	#8
						Długość m		
Strop nad parterem i nad piętrem w osiach 6'–8'/A'–D'	19	8		126	665			837,9
	18	12		56500	mb	565,0		
	17	10		113	180		203,4	
	16	10		1080	90		972,0	
	15	10		1200	90		1080,0	
	14	10		600	45		270,0	
	13	10		710	45		319,5	
	12	10		1200	45		540,0	
	11	10		950	45		427,5	
	10	10		530	45		238,5	
	9	10		670	45		301,5	
	8	10		115	274		315,1	
	7	10		1200	137		1644,0	
	6	10		340	137		465,8	
	5							
	4	10		1040	67		696,8	
	3	10		940	70		658,0	
	2	10		500	67		335,0	
	1	10		600	70		420,0	
Razem					m	565,0	8887,1	837,9
Masa jednostkowa					kg/m	0,888	0,617	0,395
Razem					kg	501,7	5483,3	331,0
Ciężar stali ogółem					kg	6316,0		
Wykonać 2x						2 x 6316,0 = 12632,0		

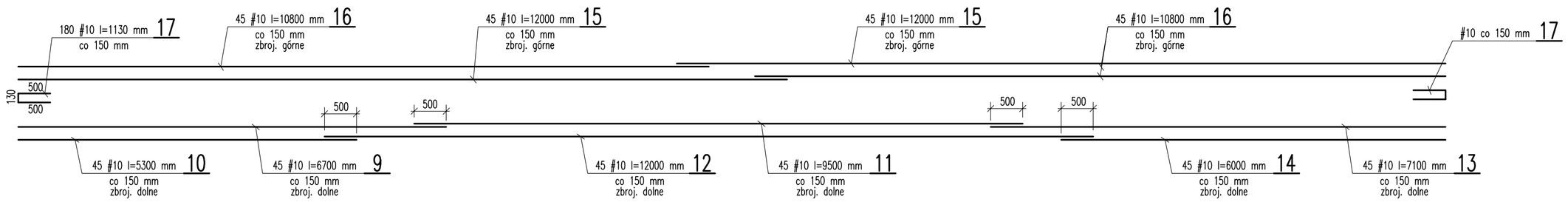

UWAGI:

1. Kształt i wymiary porównać z projektem architektonicznym.
2. Wymiary podano w mm.
3. Otulina 25 mm.

Inwestor: POWIAT NOWOSĄDECKI, UL. JAGIELLOŃSKA 33, 33-300 NOWY SĄCZ	Jednostka projektowa: **PROFIL** STUDIO ARCHITEKTONICZNE REALIZACJA INWESTYCJI, 44-100 Gliwice ul. Lipowa 12			
Temat projektu: ROZBUDOWA BYNEM,ASCEGO BUDYNKU OŚWIATOWEGO O SALĘ GIMNASTYCZNĄ Z ZAPLECZEM ORAZ PRZEBUDOWA I NADBUDOWA PRZEDMIOTOWEGO BUDYNKU Z PRZEZNACZENIEM NA LICEUM OGÓLNOKSZTAŁCĄCE W GRYBOWIE, REMONTEM ISTNIEJĄCEGO BOISKA SPORTOWEGO WRAZ Z INFRASTRUKTURĄ TECHNICZNĄ NA DZIAŁKACH NR. 676/2 W GRYBOWIE	Projektował: mgr inż. HENRYK BORECKI UPR. BUD. 52/92	Specjalność: Konstrukcja	Podpis:	Data: 06.2015
Nazwa rysunku: **STROP NAD PARTEREM W OSIACH 6'-8'/A'-D' - ZBROJENIE**	Sprawdził: mgr inż. MAŁGORZATA KUWACZKA-HAJOK UPR. BUD. SLK/1193/POOK/06	Specjalność: Konstrukcja	Podpis:	
	Stadium: PW	nr rys.: K-08	Skala: 1:50,1:20	Rew.: 0

RZUT STROPU NAD II PIĘTREM

1:50

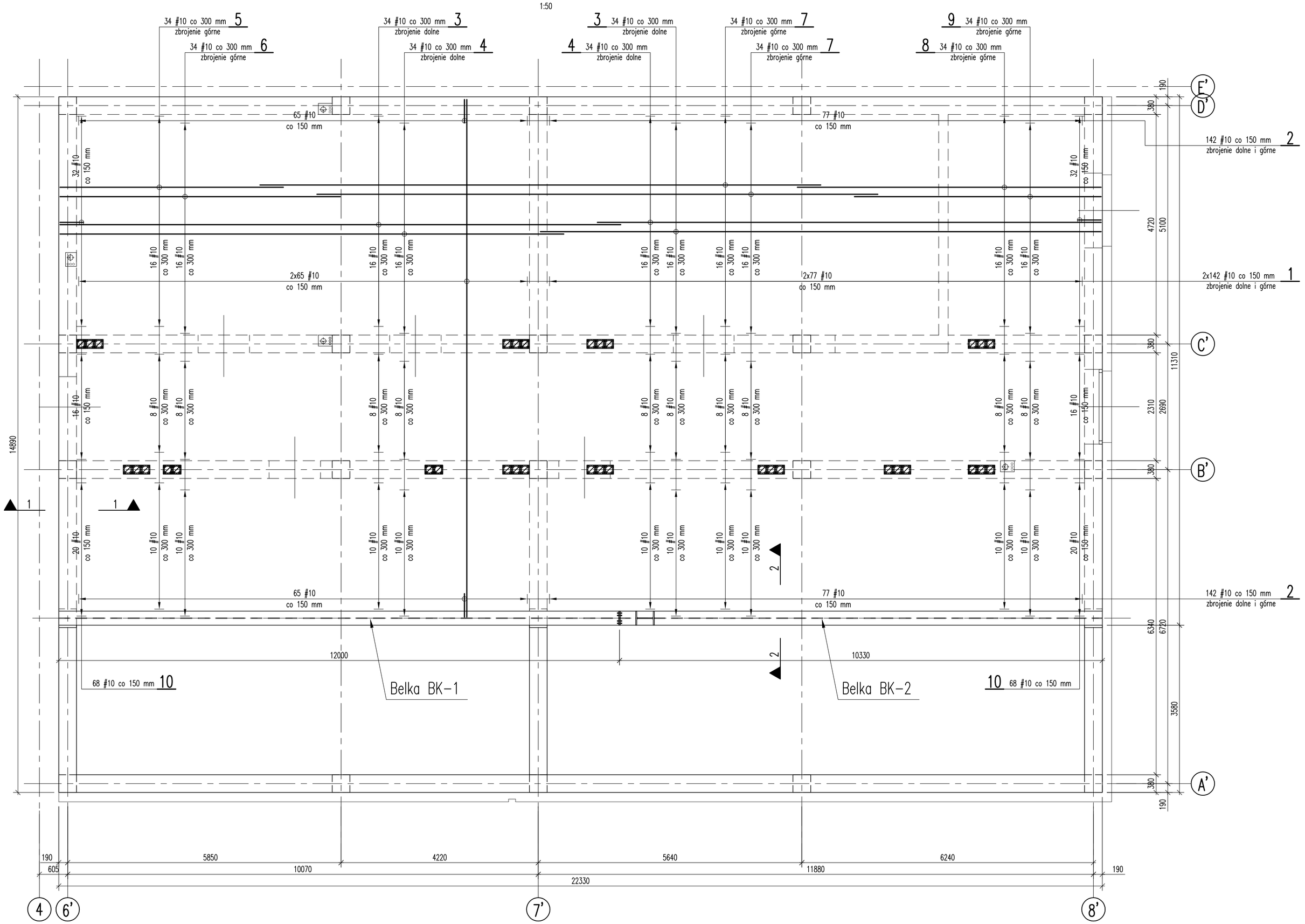

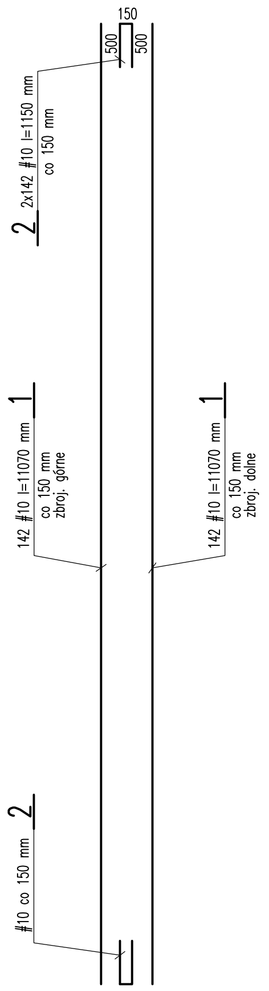

PRZEKRÓJ 1–1

1:20

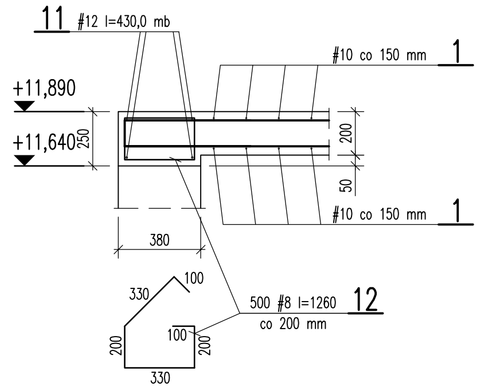

PRZEKRÓJ 2–2

1:20

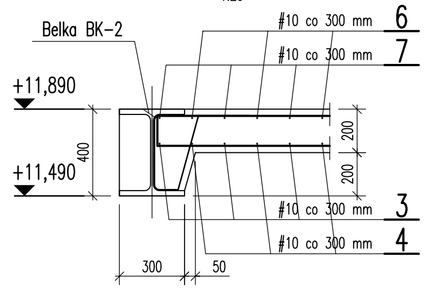

Stal A–IIIN
Beton C20/25 (B25)

ZESTAWIENIE STALI ZBROJENIOWEJ

Elem.	Poz.	# mm	ø	Dług. cm	Ilość szt.	A IIIN #12 Długość m	A IIIN #10 Długość m	A IIIN #8 Długość m
Strop nad piętrem w osiach 6'-8'/A'-D'	12	8		126	500			630,0
	11	12		43000	mb	430,0		
	10	10		113	172		194,4	
	9	10		530	34		180,2	
	8	10		650	34		221,0	
	7	10		1200	68		816,0	
	6	10		600	34		204,0	
	5	10		480	34		163,2	
	4	10		1080	68		734,4	
	3	10		1200	68		816,0	
	2	10		115	284		326,6	
	1	10		1007	284		2859,9	
Razem				m		430,0	6515,7	630,0
Masa jednostkowa				kg/m		0,888	0,617	0,395
Razem				kg		381,8	4020,2	248,9
Ciężar stali ogółem				kg		4650,9		
Wykonać 1x						1 x 4650,9 = 4650,9		

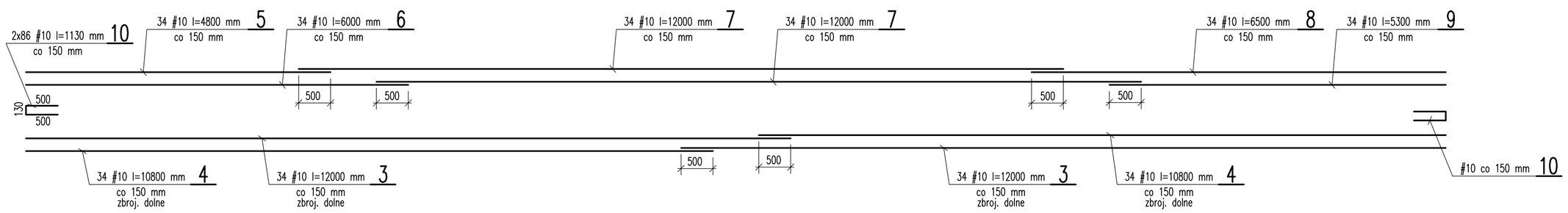

UWAGI:

1. Kształt i wymiary porównać z projektem architektonicznym.
2. Wymiary podano w mm.
3. Otulina 25 mm.

Inwestor: POWIAT NOWOSĄDECKI UL. JAGIELLOŃSKA 33 33-300 NOWY SĄCZ	Jednostka projektowa: PROFIL STUDIO ARCHITEKTONICZNE REALIZACJA INWESTYCJI 44-100 Gliwice ul. Lipowa 12				
Temat projektu: ROZBUDOWA ISTNIEJĄCEGO BUDYNKU OSWATOWEGO O SALĘ GIMNASTYCZNĄ Z ZAPLECZEM ORAZ PRZEBUDOWA I NADBUDOWA PRZEMIOTOWEGO BUDYNKU Z PRZEZNACZENIEM NA LICEUM OGÓLNOKSZTAŁCĄCE W GRYBOWIE, REMONTEM ISTNIEJĄCEGO BOISKA SPORTOWEGO WRAZ Z INFRASTRUKTURĄ TECHNICZNĄ NA DZIAŁKACH 428, 429/2 W GRYBOWIE	Projektował: mgr inż. HENRYK BORECKI UPR. BUD. 82/92	Specjalność: Konstrukcja	Podpis:	Data: 06.2015	
Nazwa rysunku: STROP NAD PIĘTREM W OSIACH 6'-8'/A'-D' - ZBROJENIE	Sprawdził: mgr inż. MAŁGORZATA KOWALCZKA-HAJUK UPR. BUD. SLK/1153/POOK/05	Specjalność: Konstrukcja	Podpis:		
	Stadium: PW	nr rys.: K-09	Skala: 1:50,1:20	Rew.: 0	

RZUT STROPU NAD PARTEREM W OSIACH 2'-4'/D-C

1:50

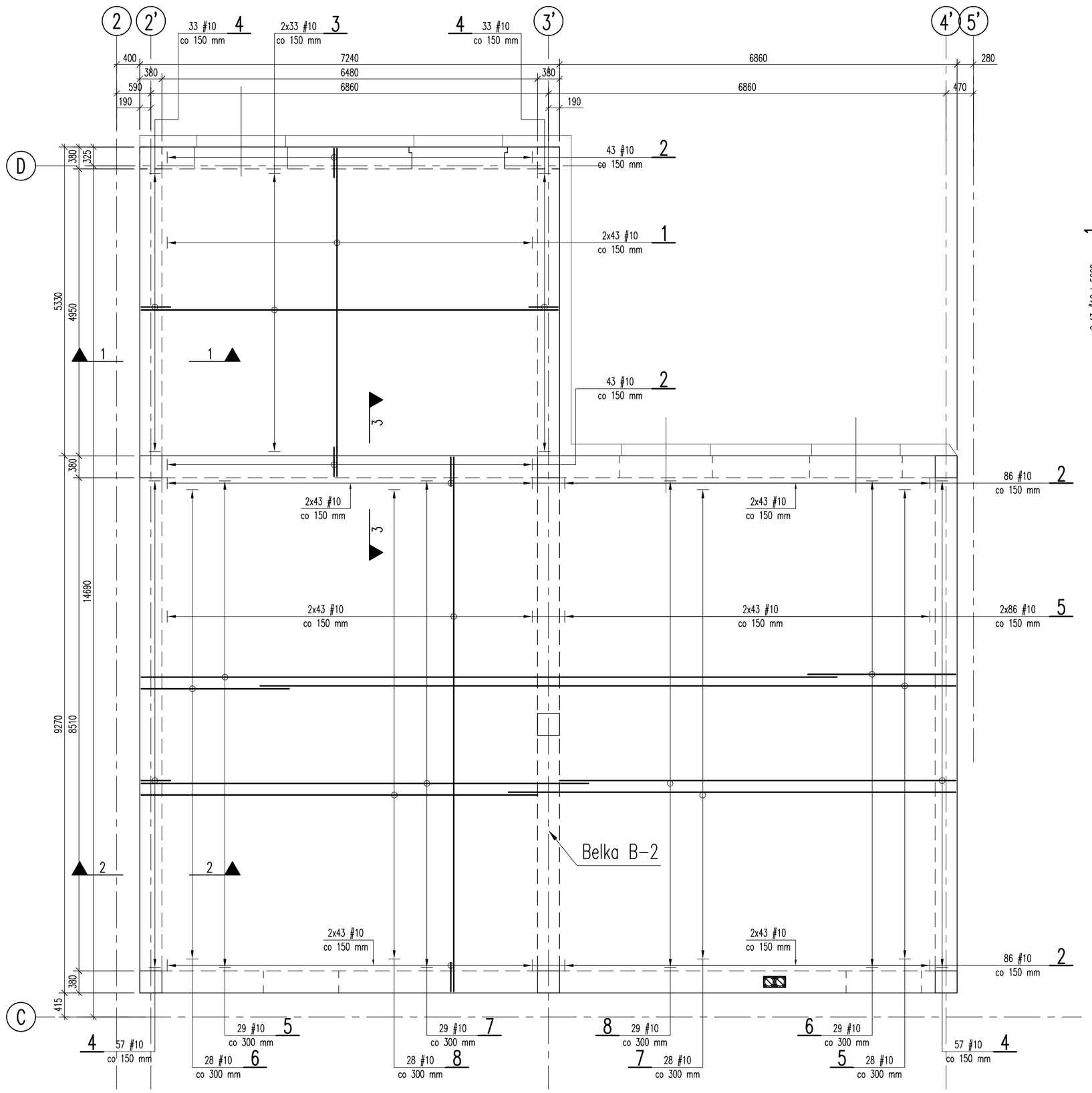

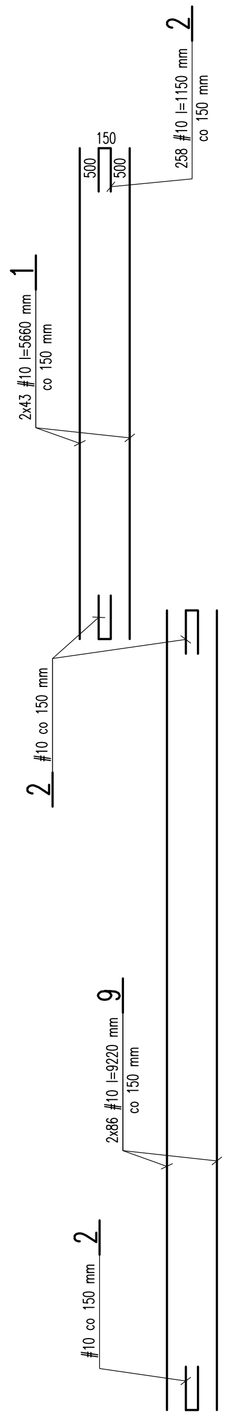

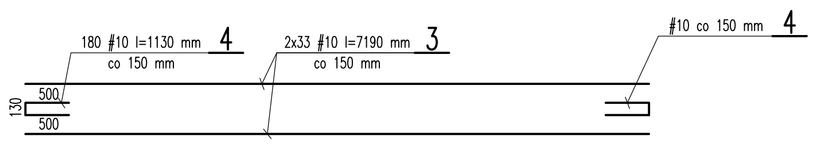

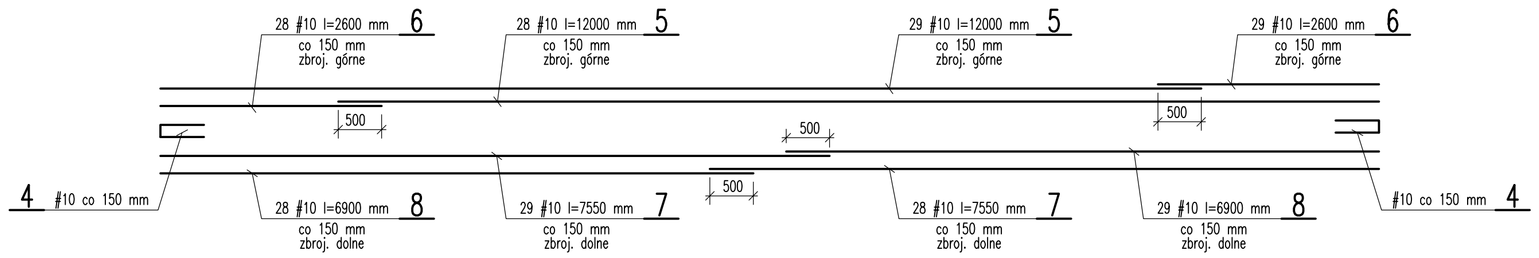

PRZEKRÓJ 1-1

1:20

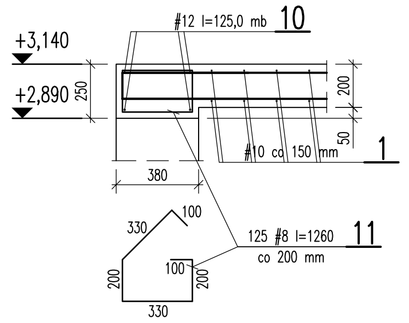

PRZEKRÓJ 2-2

1:20

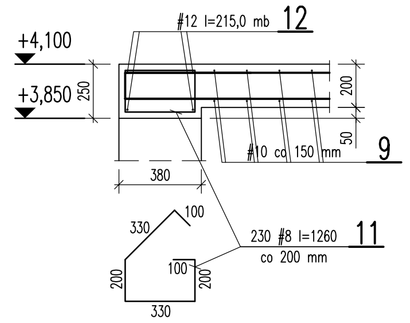

PRZEKRÓJ 3-3

1:20

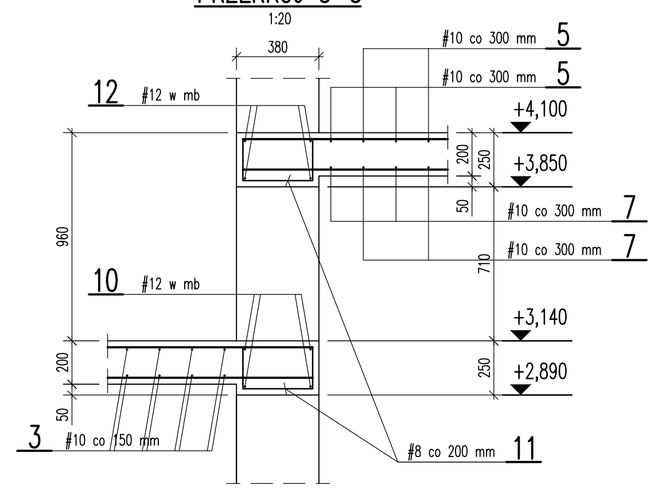

Stal A-IIIN
Beton C20/25 (B25)

ZESTAWIENIE STALI ZBROJENIOWEJ

Elem.	Poz.	# mm	ø	Dług. cm	Ilość szt.	A-IIIN #12	A-IIIN #10	A-IIIN #8
						Długość m		
Strop nad parterem w osiach 2'-4'/D-C	**12**	12		21500	mb	215,0		
	11	8		126	355			447,3
	10	12		125,0	mb	125,0		
	9	10		922	172		1585,9	
	8	10		690	57		393,3	
	7	10		755	57		430,4	
	6	10		260	57		148,2	
	5	10		1200	57		684,0	
	4	10		113	180		203,4	
	3	10		719	66		474,6	
	2	10		115	258		296,7	
	1	10		566	86		486,8	
Razem					m	340,0	4703,3	447,3
Masa jednostkowa					kg/m	0,888	0,617	0,395
Razem					kg	301,9	2902,0	176,7
Ciężar stali ogółem					kg	3380,6		
Wykonać 1x						1 x 3380,6 = 3380,6		

UWAGI:

1. Kształt i wymiary porównać z projektem architektonicznym.
2. Wymiary podano w mm.
3. Otulina 25 mm.

Inwestor: POWIAT NOWOSĄDECKI UL. JAGIELLOŃSKA 33 33-300 NOWY SĄCZ	Jednostka projektowa: **PROFIL** STUDIO ARCHITEKTONICZNE REALIZACJA INWESTYCJI 44-100 Gliwice ul. Lipowa 12			
Temat projektu: ROZBUDOWA ISTNIEJĄCEGO BUDYNKU OGÓLNOKSZTAŁCĄCEGO O SALĘ GIMNASTYCZNĄ Z ZAPLECZEM ORAZ PRZEBUDOWA I NADBUDOWA PRZEDMIOTOWEGO BUDYNKU Z PRZEZNACZENIEM NA LICEUM OGÓLNOKSZTAŁCĄCE W GRYBOWIE, REMONTEM ISTNIEJĄCEGO BOISKA SPORTOWEGO WRAZ Z INFRASTRUKTURĄ TECHNICZNĄ NA DZIAŁKACH EZ1, E79/3 W GRYBOWIE	Projektował: mgr inż. HENRYK BORECKI UPR. BUD. ID/252	Specjalność: Konstrukcja	Podpis:	Data: 06.2015
Nazwa rysunku: **STROP NAD PARTEREM W OSIACH 2'-4'/D-C - ZBROJENIE**	Sprawdził: mgr inż. MAŁGORZATA KUWACZKA-HAJOK UPR. BUD. SLK/1193/POOK/06	Specjalność: Konstrukcja	Podpis:	
	stadium: PW	nr rys.: K-10	Skala: 1:50,1:20	Rew.: 0

RZUT STROPU NAD PIĘTREM W OSIACH 2'-4'/D-C

1:50

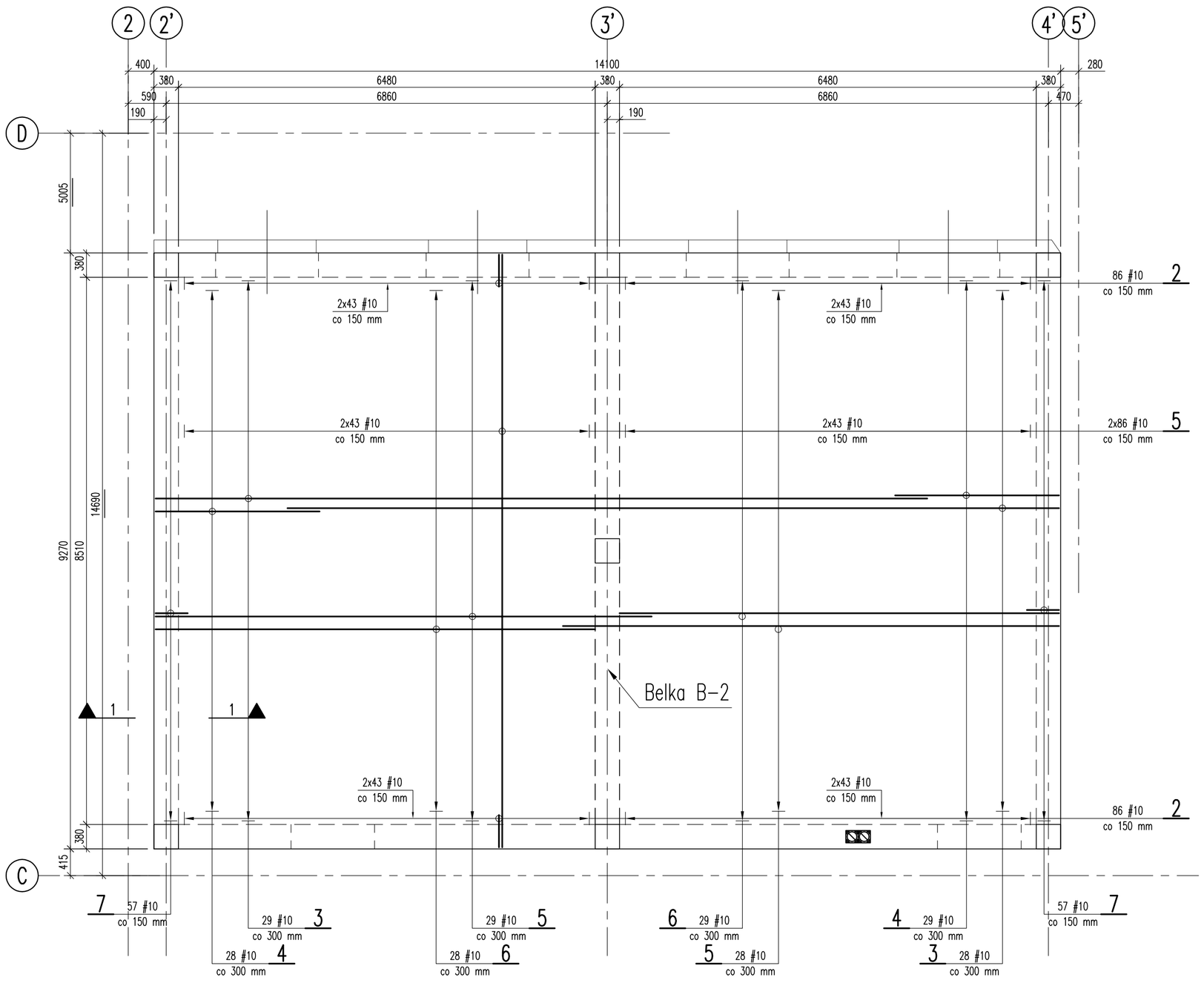

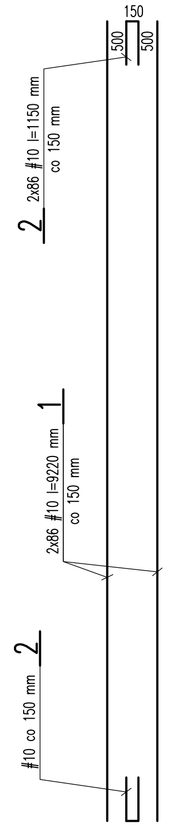

PRZEKRÓJ 1-1

1:20

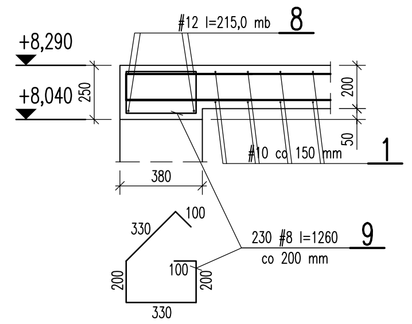

Stal A-IIIN
Beton C20/25 (B25)

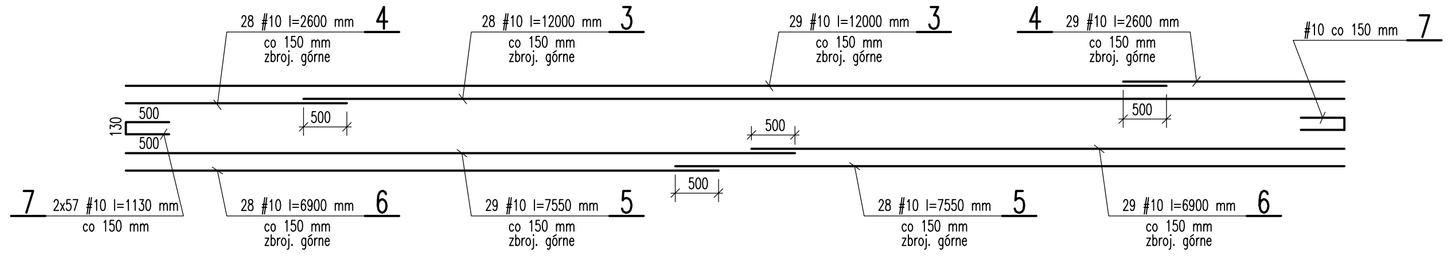

ZESTAWIENIE STALI ZBROJENIOWEJ

Elem.	Poz.	# mm	ø	Dług. cm	Ilość szt.	A IIIN #12	A IIIN #10	A IIIN #8
						Długość m		
Strop nad piętrem w osiach 2'-4'/D-C	9	8		126	230			289,8
	8	12		21500	mb	215,0		
	7	10		113	114		128,8	
	6	10		690	57		393,3	
	5	10		755	57		430,4	
	4	10		260	57		148,2	
	3	10		1200	57		684,0	
	2	10		115	172		197,8	
	1	10		922	172		1585,9	
Razem					m	215,0	3568,4	289,8
Masa jednostkowa					kg/m	0,888	0,617	0,395
Razem					kg	190,9	2201,7	114,5
Ciężar stali ogółem					kg	2507,1		
Wykonać 1x						1 x 2507,1 = 2507,1		

UWAGI:

1. Kształt i wymiary porównać z projektem architektonicznym.
2. Wymiary podano w mm.
3. Otulina 25 mm.

Inwestor: POWIAT NOWOSĄDECKI, UL. JAGIELLOŃSKA 33, 33-300 NOWY SĄCZ	Jednostka projektowa: **PROFIL** STUDIO ARCHITEKTONICZNE REALIZACJA INWESTYCJI, 44-100 Gliwice ul. Lipowa 12			
Temat projektu: ROZBUDOWA ISTNIEJĄCEGO BUDYNKU OŚWIATOWEGO O SALĘ GIMNASTYCZNĄ Z ZAPLECZEM ORAZ PRZEBUDOWA I NADBUDOWA PRZEDMIOTOWEGO BUDYNKU Z PRZEZNACZENIEM NA LICEUM OGÓLNOKSZTAŁCĄCE W GRYBOWIE, REMONTEM ISTNIEJĄCEGO BOISKA SPORTOWEGO WRAZ Z INFRASTRUKTURĄ TECHNICZNĄ NA DZIAŁKACH ETL 6292 IK GRYBÓWIE	Projektował: mgr inż. HENRYK BORECKI UPR. BUD. 52/92	Specjalność: Konstrukcja	Podpis:	Data: 06.2015
Nazwa rysunku: **STROP NAD PIĘTREM W OSIACH 2'-4'/D-C - ZBROJENIE**	Sprawdził: mgr inż. MAŁGORZATA KUWACZKA-HAJOK UPR. BUD. SLK/1153/POOK/06	Specjalność: Konstrukcja	Podpis:	
	stadium: PW	nr rys.: K-11	Skala: 1:50,1:20	Rew.: 0

RZUT STROPU NAD PIĘTREM W OSIACH 2'-6'/D-B

1:50

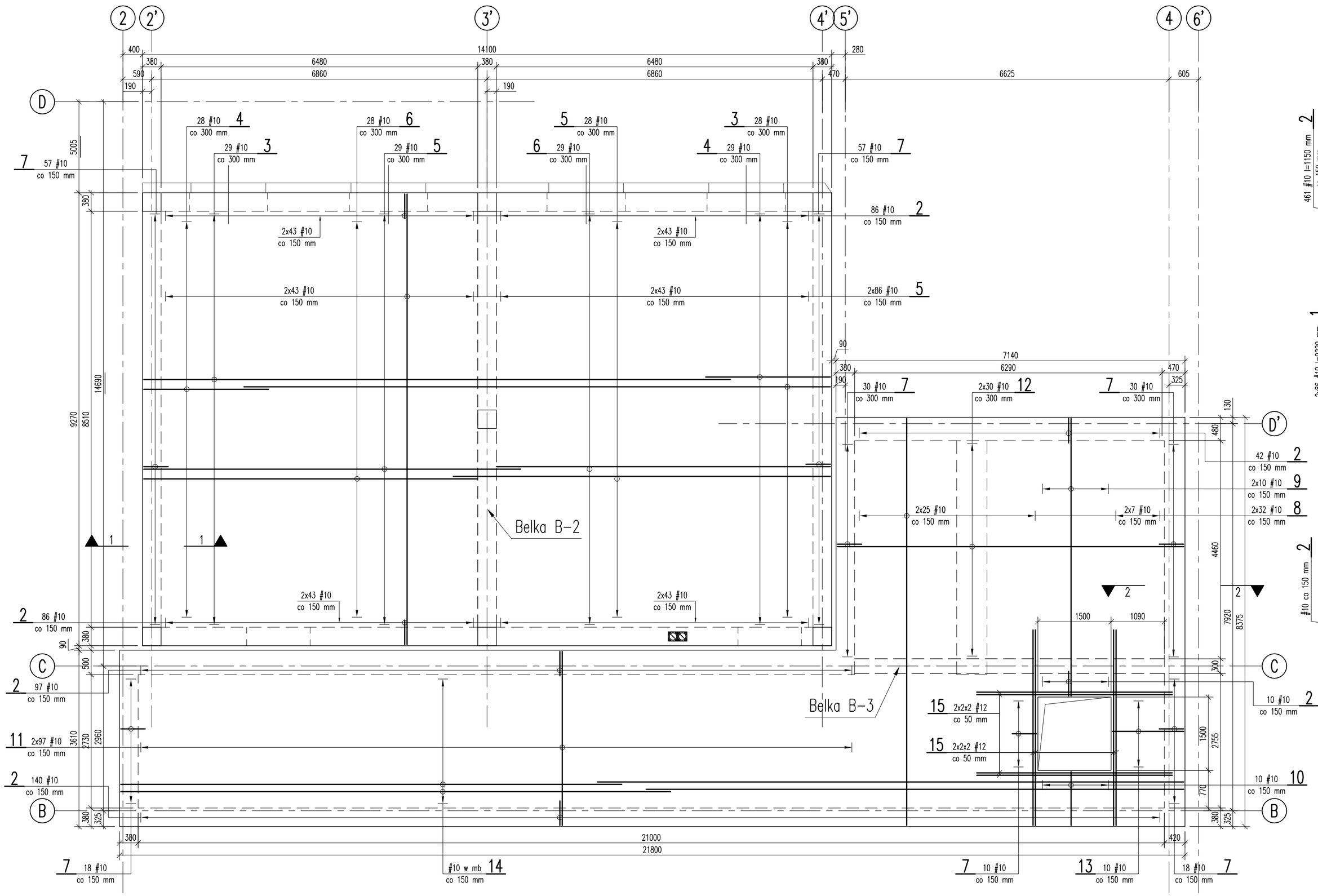

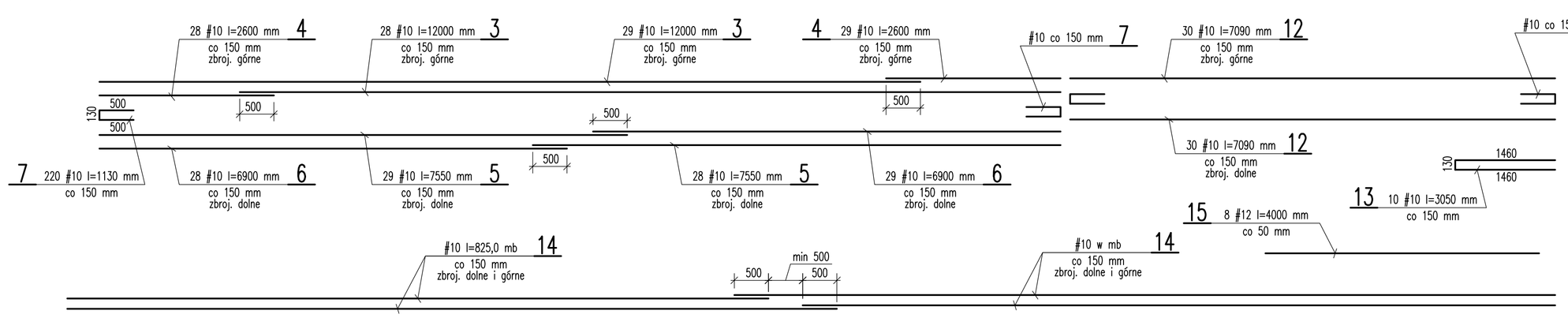

PRZEKRÓJ 1-1

1:20

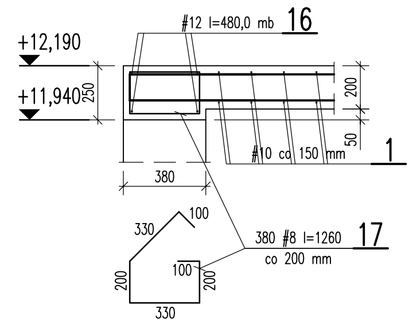

PRZEKRÓJ 2-2

1:20

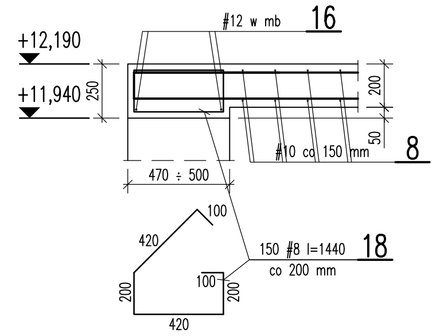

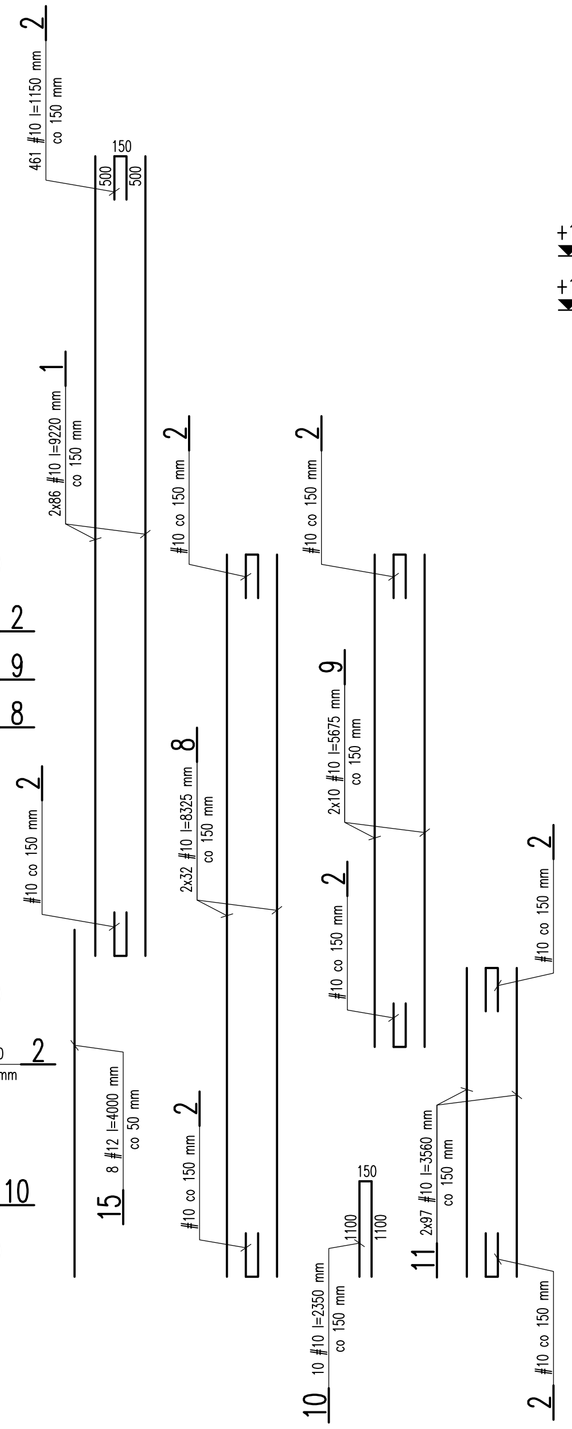

Stal A-IIIN
Beton C20/25 (B25)

ZESTAWIENIE STALI ZBROJENIOWEJ

Elem.	Poz.	# mm	ø	Dług. cm	Ilość szt.	A IIIN #12 Długość m	A IIIN #10 Długość m	A IIIN #8 Długość m
Strop nad I piętrem w osiach 2'-4'/D-C	18	8		144	150			216,0
	17	8		126	380			478,8
	16	12		48000	mb	480,0		
	15	12		400	16	64,0		
	14	10		82500	mb		825,0	
	13	10		305	10		30,5	
	12	10		709	60		425,4	
	11	10		356	194		690,7	
	10	10		235	10		23,5	
	9	10		568	20		113,6	
	8	10		833	64		533,1	
	7	10		113	220		248,6	
	6	10		690	57		393,3	
	5	10		755	57		430,4	
	4	10		260	57		148,2	
	3	10		1200	57		684,0	
	2	10		115	461		530,2	
	1	10		922	172		1585,9	
Razem					m	544,0	6662,4	694,8
Masa jednostkowa					kg/m	0,888	0,617	0,395
Razem					kg	483,1	4110,7	274,5
Ciężar stali ogółem					kg	4868,3		
Wykonać 1x						1 x 4868,3 = 4868,3		

UWAGI:

1. Kształt i wymiary porównać z projektem architektonicznym.
2. Wymiary podano w mm.
3. Otulina 25 mm.

Inwestor: POWIAT NOWOSĄDECKI, UL. JAGIELLOŃSKA 33, 33-300 NOWY SĄCZ	Jednostka projektowa: **PROFIL** STUDIO ARCHITEKTONICZNE REALIZACJA INWESTYCJI, 44-100 Gliwice ul. Lipowa 12			
Temat projektu: ROZBUDOWA BYTNIEJĄCEGO BUDYNKU OŚWIATOWEGO O SALĘ GIMNASTYCZNĄ Z ZAPLECZEM ORAZ PRZEBUDOWA I NADBUDOWA PRZEDMIOTOWEGO BUDYNKU Z PRZEZNACZENIEM NA LICEUM OGÓLNOKSZTAŁCĄCE W GRYBOWIE, REMONTEM ISTNIEJĄCEGO BOISKA SPORTOWEGO WRAZ Z INFRASTRUKTURĄ TECHNICZNĄ NA DZIAŁKACH EDS. 679/3 W GRYBOWIE	Projektował: mgr inż. HENRYK BORECKI UPR. BUD. ED/52	Specjalność: Konstrukcja	Podpis:	Data: 06.2015
Nazwa rysunku: **STROP NAD I PIĘTREM W OSIACH 2'-6'/D-B - ZBROJENIE**	Sprawdził: mgr inż. MAŁGORZATA KUWACZKA-HAJOK UPR. BUD. SLK/1193/POOK/06	Specjalność: Konstrukcja	Podpis:	
	Stadium: PW	nr rys.: K-12	Skala: 1:50,1:20	Rew.: 0

BELKA B-1 Wykonać 4x

1:25

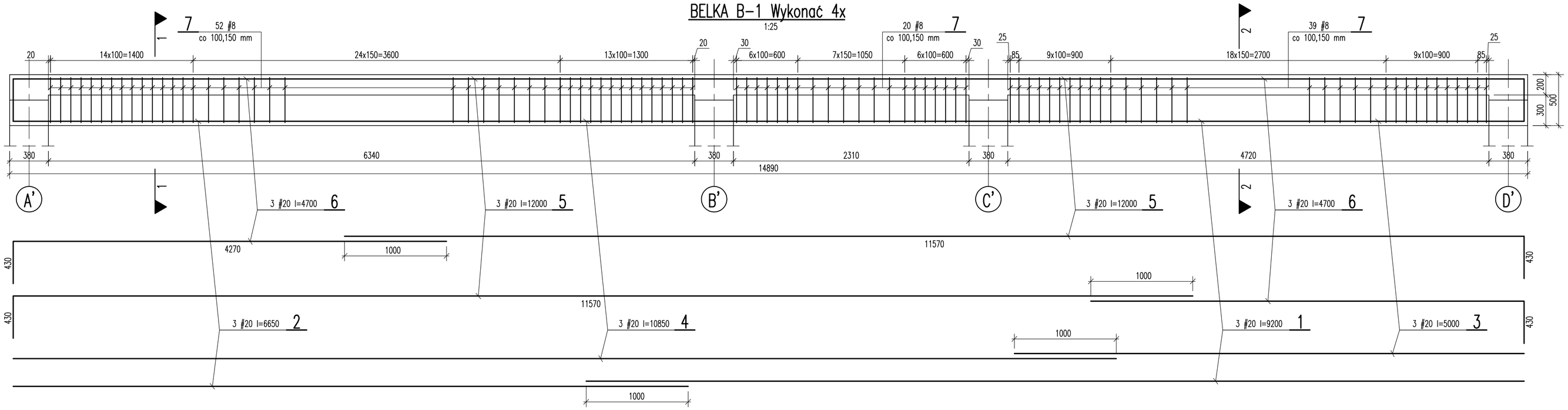

PRZEKRÓJ 1-1

1:25

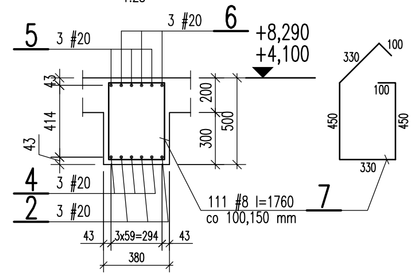

PRZEKRÓJ 2-2

1:25

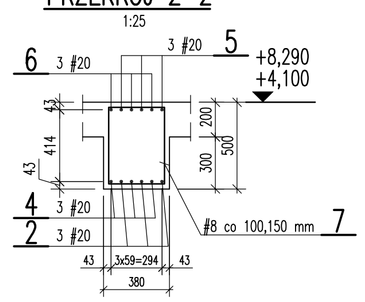

Stal A-IIIN
Beton C20/25 (B25)

BELKA B-2 Wykonać 3x

1:25

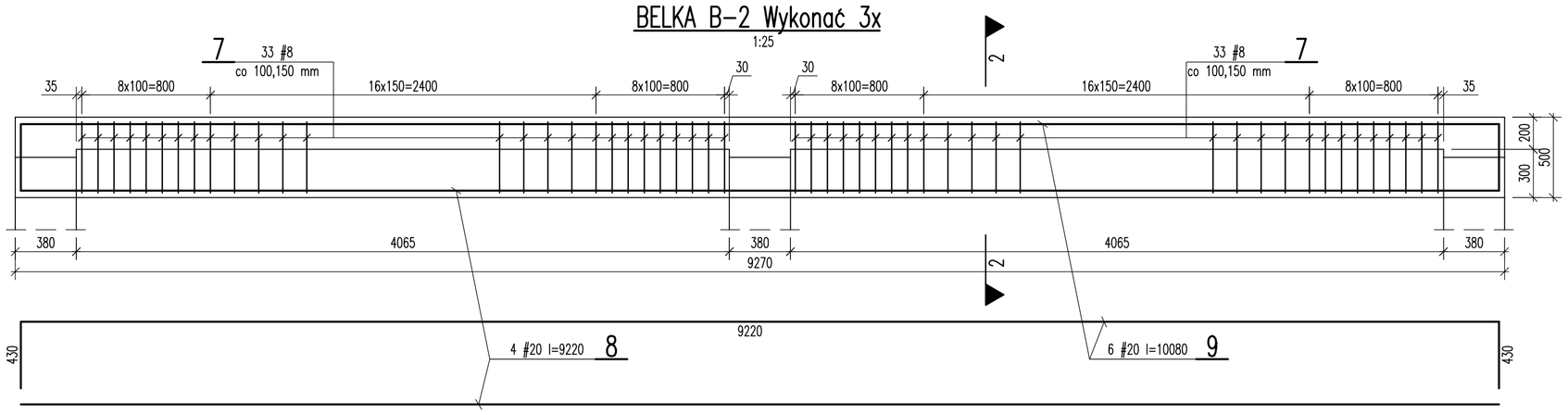

PRZEKRÓJ 3-3

1:25

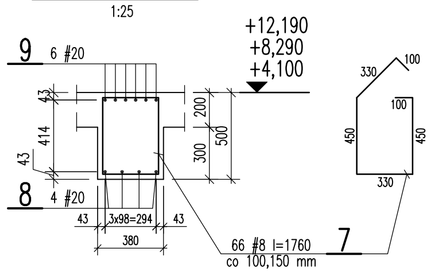

ZESTAWIENIE STALI ZBROJENIOWEJ

Elem.	Poz.	# mm	ø	Dług. cm	Ilość szt.	A IIIN #20 Długość m	A IIIN #16 Długość m	A IIIN #8 Długość m
Belka B-1 Wykonać 4x	7	8		176	111			195,4
	6	20		470	6	28,2		
	5	20		1200	6	72,0		
	4	20		1085	3	32,6		
	3	20		500	3	15,0		
	2	20		665	3	20,0		
	1	20		920	3	27,6		
Razem					m	195,4	0,0	195,4
Masa jednostkowa					kg/m	2,47	1,58	0,395
Razem					kg	482,6	0,0	77,2
Ciężar stali ogółem					kg	559,8		
Wykonać 4x						4 x 559,8 = 2239,2		

BELKA B-3 Wykonać 1x

1:25

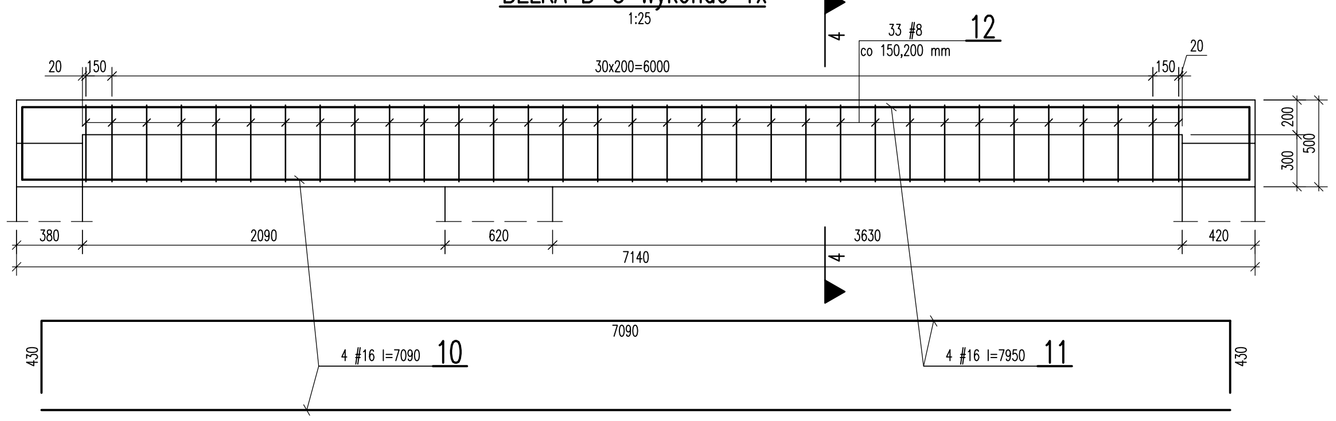

PRZEKRÓJ 4-4

1:25

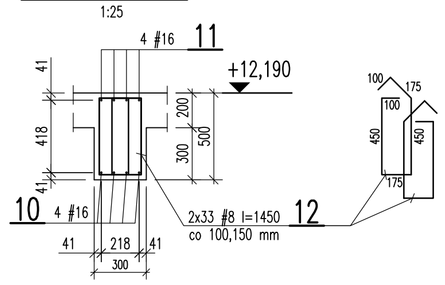

ZESTAWIENIE STALI ZBROJENIOWEJ

Elem.	Poz.	# mm	ø	Dług. cm	Ilość szt.	A IIIN #20 Długość m	A IIIN #16 Długość m	A IIIN #8 Długość m
Belka B-2 Wykonać 3x	9	20		1008	6	60,5		
	8	20		922	4	36,9		
	7	8		176	66			116,2
Razem					m	97,4	0,0	116,2
Masa jednostkowa					kg/m	2,47	1,58	0,395
Razem					kg	240,6	0,0	45,9
Ciężar stali ogółem					kg	286,5		
Wykonać 3x						3 x 286,5 = 859,5		

ZESTAWIENIE STALI ZBROJENIOWEJ

Elem.	Poz.	# mm	ø	Dług. cm	Ilość szt.	A IIIN #20 Długość m	A IIIN #16 Długość m	A IIIN #8 Długość m
Belka B-3 Wykonać 1x	12	8		145	66			95,7
	11	16		795	4		31,8	
	10	16		709	4		28,4	
Razem					m	0,0	60,2	95,7
Masa jednostkowa					kg/m	2,47	1,58	0,395
Razem					kg	0,0	95,1	37,8
Ciężar stali ogółem					kg	132,9		
Wykonać 1x						1 x 132,9 = 132,9		

BELKA B-4 Wykonać 1x

1:25

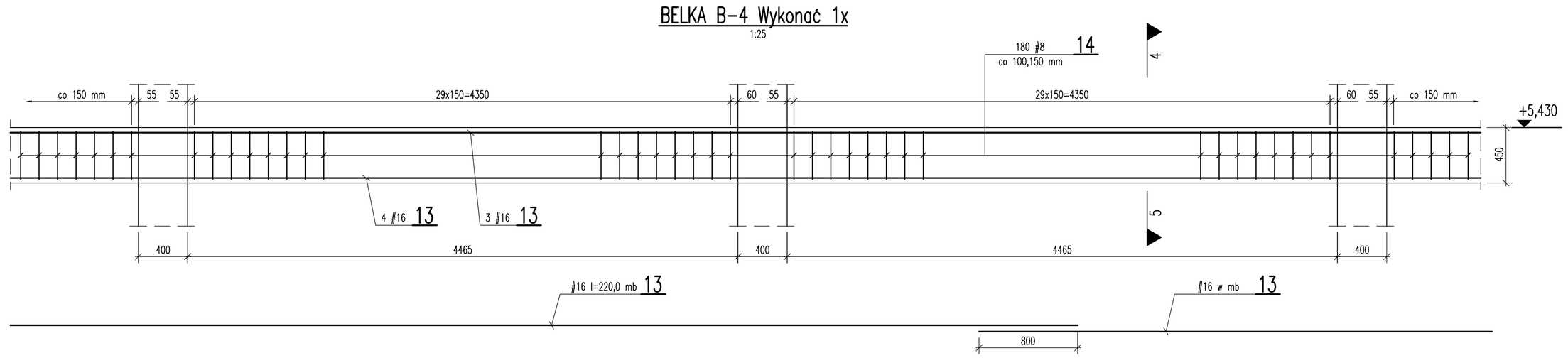

PRZEKRÓJ 5-5

1:25

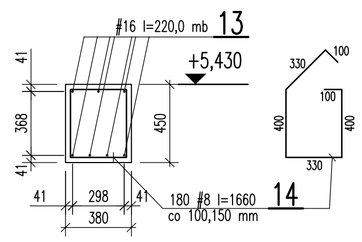

ZESTAWIENIE STALI ZBROJENIOWEJ

Elem.	Poz.	# mm	ø	Dług. cm	Ilość szt.	A IIIN #20 Długość m	A IIIN #16 Długość m	A IIIN #8 Długość m
Belka B-4 Wykonać 1x	14	8		166	180			298,8
	13	16		22000	mb		220,0	
Razem					m	0,0	220,0	298,8
Masa jednostkowa					kg/m	2,47	1,58	0,395
Razem					kg	0,0	347,6	118,0
Ciężar stali ogółem					kg	465,6		
Wykonać 1x						1 x 465,6 = 465,6		

UWAGI:

1. Kształt i wymiary porównać z projektem architektonicznym.
2. Wymiary podano w mm.
3. Otulina 25 mm.
4. Usytuowanie belek pokazano nr K-08, K--10, K-11, K-12, K-17.

Inwestor: POWIAT NOWOSĄDECKI UL. JAGIELLOŃSKA 33 33-300 NOWY SĄCZ	Jednostka projektowa: **PROFIL** STUDIO ARCHITEKTONICZNE REALIZACJA INWESTYCJI 44-100 Gliwice ul. Lipowa 12			
Temat projektu: ROZBUDOWA ISTNIEJĄCEGO BUDYNKU OŚWIATOWEGO O SALĘ GIMNASTYCZNĄ Z ZAPLECZEM ORAZ PRZEBUDOWA I NADBUDOWA PRZEDMIOTOWEGO BUDYNKU Z PRZEZNACZENIEM NA LICEUM OGÓLNOKSZTAŁCĄCE W GRYBOWIE, REMONTEM ISTNIEJĄCEGO BOISKA SPORTOWEGO WRAZ Z INFRASTRUKTURĄ TECHNICZNĄ NA DZIAŁKACH EWID. 6292 W GRYBOWIE	Projektował: mgr in.ż. HENRYK BORECKI UPR. BUD. 52/92	Specjalność: Konstrukcja	Podpis:	Data: 06.2015
Nazwa rysunku: **BELKI B-1 ÷ B-4 - ZBROJENIE**	Sprawdził: mgr in.ż. MAŁGORZATA KOWACZKA-HAJOK UPR. BUD. ELK/1193/POOK/06	Specjalność: Konstrukcja	Podpis:	
	stadium: PW	nr rys.: K-13	Skala: 1:25	Rew.: 0

BELKA BK-1 Wykonać 1x

1:25

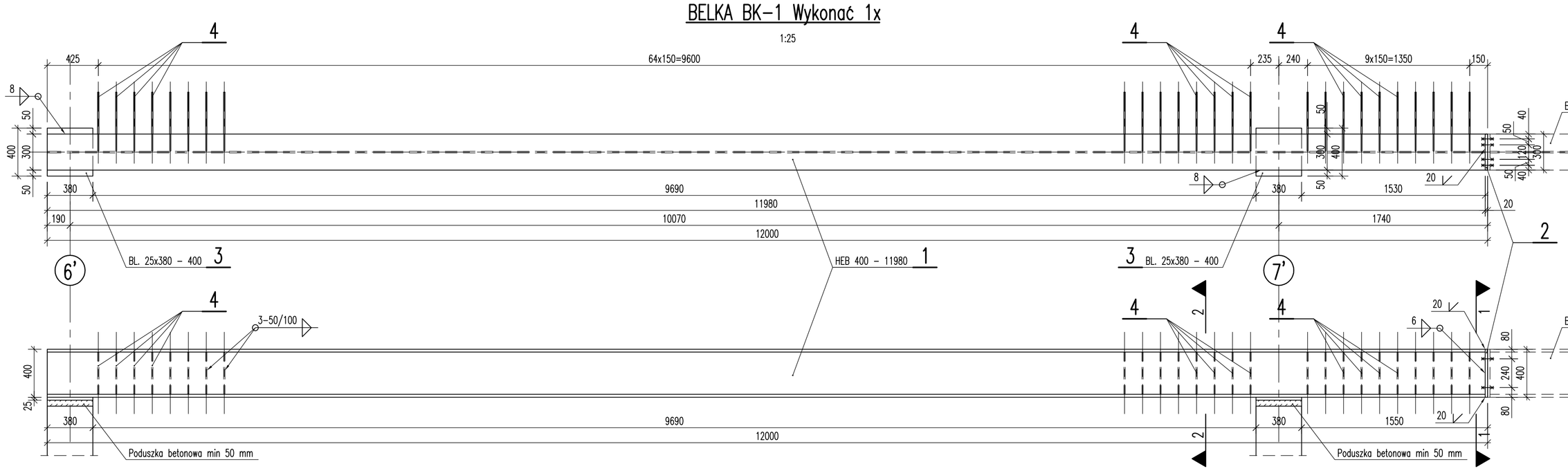

PRZEKRÓJ 1-1

1:25

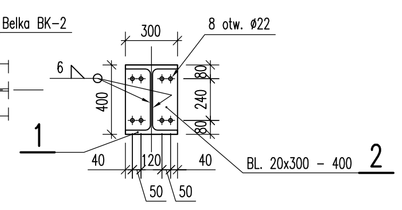

PRZEKRÓJ 2-2

1:25

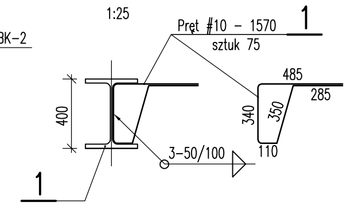

WYKAZ MATERIAŁÓW DLA BELKI BK-1

ELEM.	POZ.	ILOŚĆ ELEM.	WYSZCZEGÓLNIENIE	DŁUGOŚĆ ELEMENTU [mm]	CIĘŻAR JEDN. [kg/m]	CIĘŻAR ELEMENTU [kg]	CIĘŻAR RAZEM [kg]	MATERIAŁ	UWAGI
BELKA BK-1	1	1	HEB 400	11980	155,00	1856,9	1856,9	St3S	
	2	1	BL. 20x300	400	47,10	18,9	18,9	St3S	
	3	2	BL. 25x380	400	74,40	29,8	59,6	St3S	
	4	75	Pręt ø10	1570	0,62	0,97	72,8	St3SX	
					Razem	[kg]	= 2008,2		
			Wykonać 1x		1 x	2008,2	= 2008,2		

WYKAZ MATERIAŁÓW DLA BELKI BK-2

ELEM.	POZ.	ILOŚĆ ELEM.	WYSZCZEGÓLNIENIE	DŁUGOŚĆ ELEMENTU [mm]	CIĘŻAR JEDN. [kg/m]	CIĘŻAR ELEMENTU [kg]	CIĘŻAR RAZEM [kg]	MATERIAŁ	UWAGI
BELKA BK-2	2	1	BL. 20x300	400	47,10	18,9	18,9	St3S	
	3	1	BL. 25x380	400	74,40	29,8	29,8	St3S	
	4	66	Pręt ø10	1570	0,62	0,97	64,0	St3SX	
	5	1	HEB 400	10310	155,00	1598,1	1598,1	St3S	
	6	8	Śruba M20x90			0,279	2,3	kl. 8.8	
	7	8	Nakrętka M20			0,063	0,5	kl. 8	
	8	8	Podkładka 21			0,017	0,2		
					Razem	[kg]	= 1713,8		
			Wykonać 1x		1 x	1713,8	= 1713,8		

BELKA BK-2 Wykonać 1x

1:25

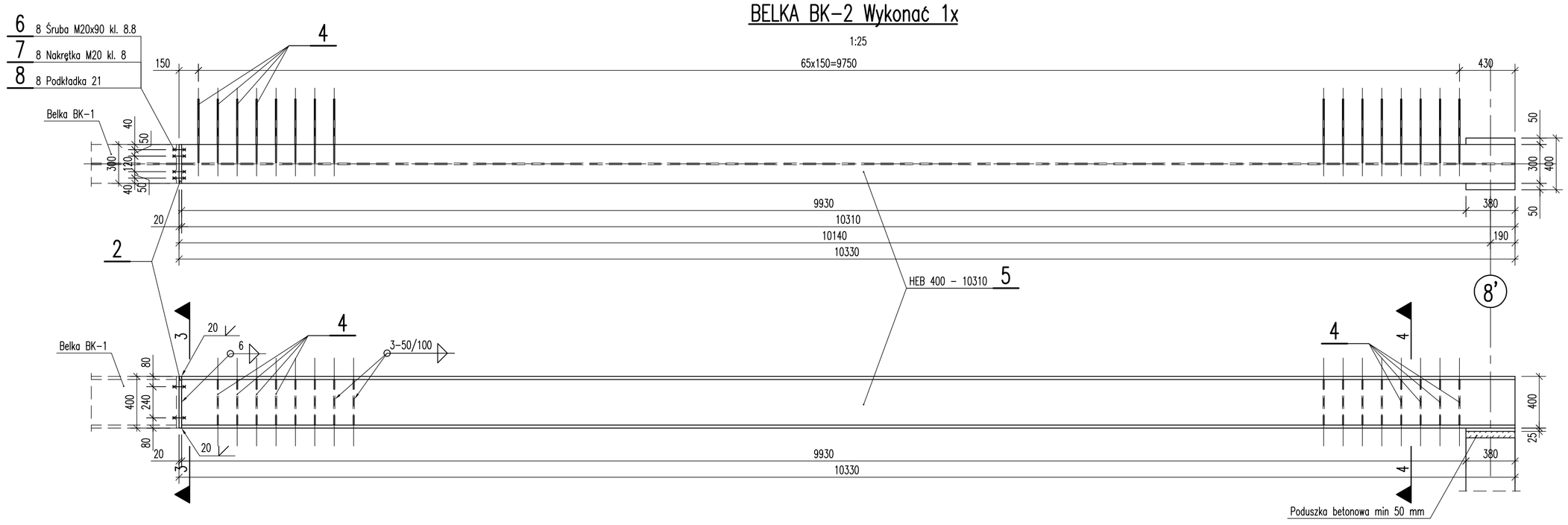

PRZEKRÓJ 1-1

1:25

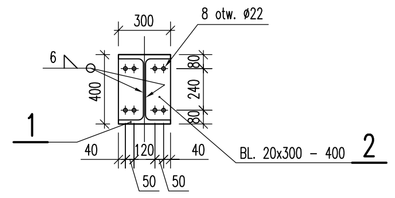

PRZEKRÓJ 2-2

1:25

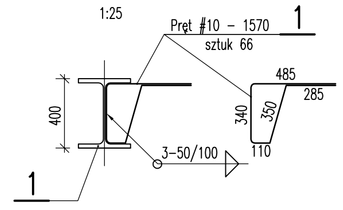

UWAGI:

1. Kształt i wymiary porównać z projektem architektonicznym.
2. Wymiary podano w mm.
3. Usytuowanie belek pokazano na rysunku nr K-09.

Inwestor: POWIAT NOWOSĄDECKI UL. JAGIELLOŃSKA 33 33-300 NOWY SĄCZ	Jednostka projektowa: **PROFIL** STUDIO ARCHITEKTONICZNE REALIZACJA INWESTYCJI 44-100 Gliwice ul. Lipowa 12				
Temat projektu: ROZBUDOWA ISTNIEJĄCEGO BUDYNKU OŚWIATOWEGO O SALĘ GIMNASTYCZNĄ Z ZAPLECZEM ORAZ PRZEBUDOWA I NADBUDOWA PRZEMIATOWEGO BLOKU WIĄŻ PRZEZNACZONEM NA LICEUM OGÓLNOKSZTAŁCĄCE W GRYBOWIE, REMONTEM ISTNIEJĄCEGO BOISKA SPORTOWEGO WRAZ Z INFRASTRUKTURĄ TECHNICZNĄ NA DZIAŁKACH EDB. 629/2 W GRYBOWIE	Projektował: mgr inż. HENRYK BORECKI UPR. BUD. 82/92	Specjalność: Konstrukcja	Podpis:	Data: 06.2015	
Nazwa rysunku: **BELKI STALOWE BK-1, BK-2**	Sprawdził: mgr inż. MAŁGORZATA KUWACZKA-HAJOK UPR. BUD. SLK/1193/POOK/06	Specjalność: Konstrukcja	Podpis:		
	stadium: PW	nr rys.: K-14	Skala: 1:25	Rew.: 0	

RZUT WIEŃCÓW POD MURŁATY W OSIACH 6'-8'/A'-D'

1:100

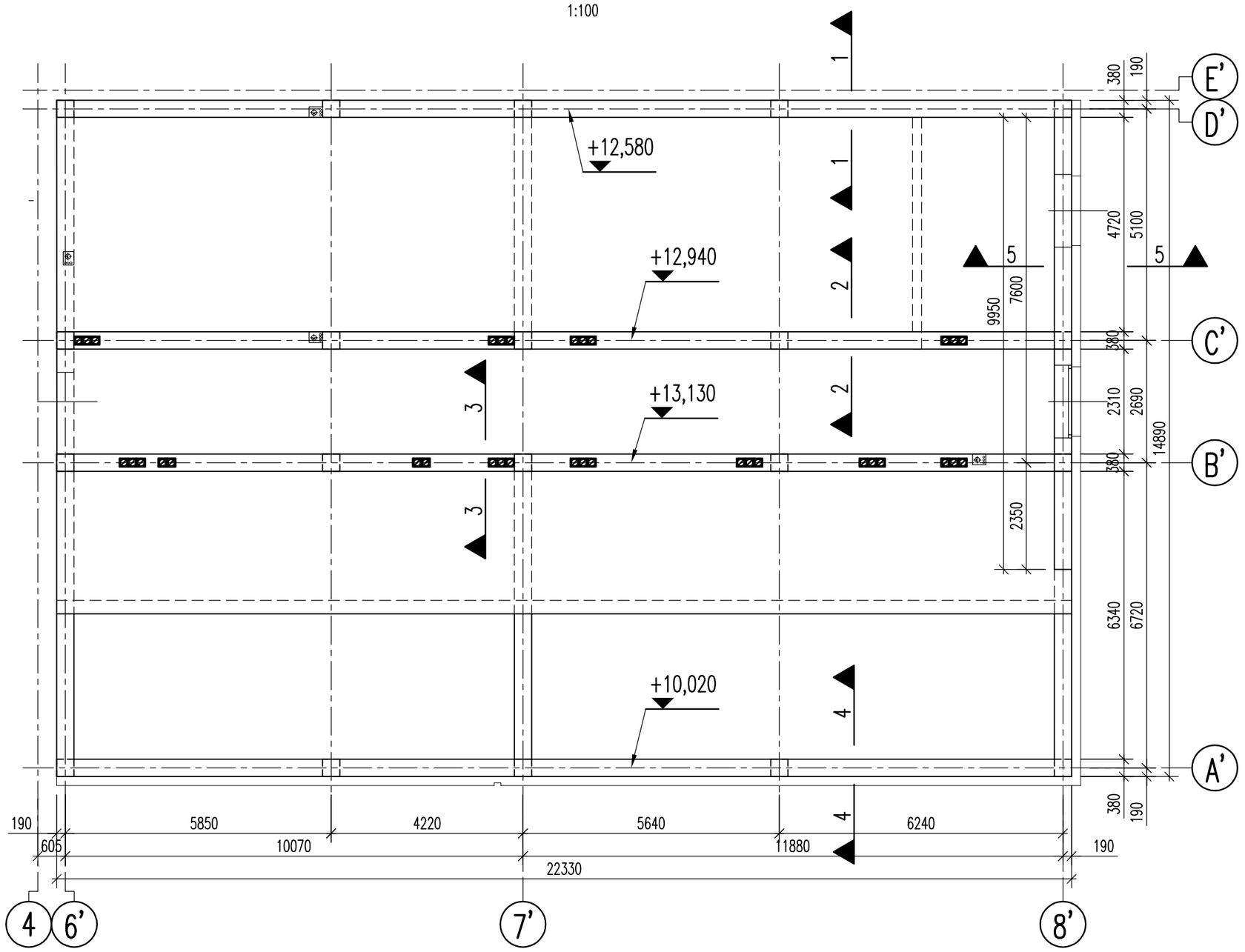

PRZEKRÓJ 5-5

1:20

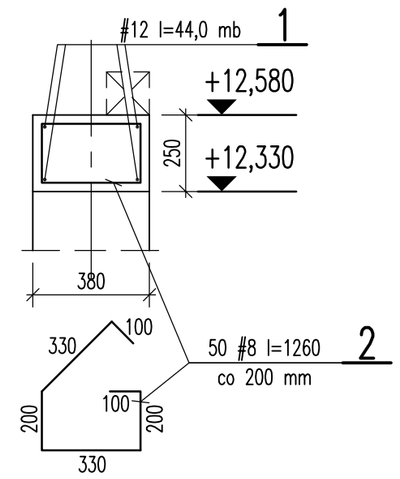

Stal A-IIIN
Beton C20/25 (B25)

ZESTAWIENIE STALI ZBROJENIOWEJ

Elem.	Poz.	#	ø	Dług. cm	Ilość szt.	A IIIN #12	A IIIN #10	A IIIN #8
		mm				Długość m		
Wieńce pod murłaty w osiach 6'-8'/A'-D'	2	8		126	420			529,2
	1	12		37600	mb	376,0		
Razem					m	376,0	0,0	529,2
Masa jednostkowa					kg/m	0,888	0,617	0,395
Razem					kg	333,9	0,0	209,1
Ciężar stali ogółem					kg	543,0		
Wykonać 1x						1 x 543,0 = 543,0		

PRZEKRÓJ 1-1

1:20

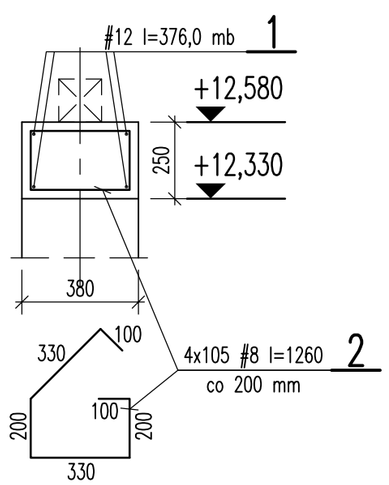

PRZEKRÓJ 2-2

1:20

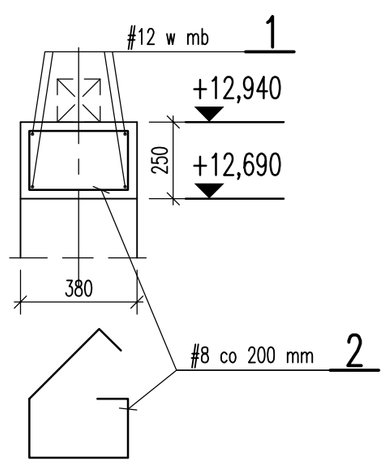

PRZEKRÓJ 3-3

1:20

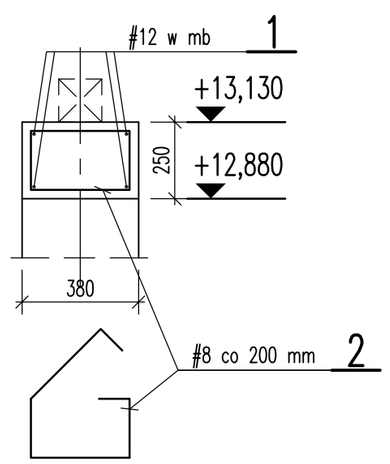

PRZEKRÓJ 4-4

1:20

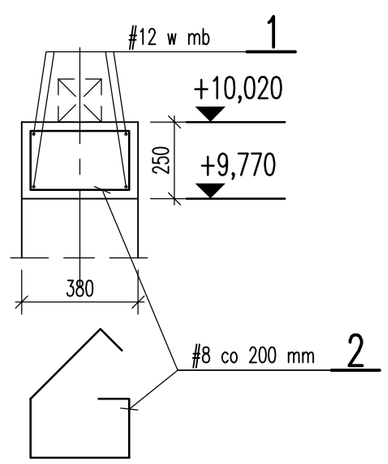

UWAGI:

1. Kształt i wymiary porównać z projektem architektonicznym.
2. Wymiary podano w mm.
3. Otulina 25 mm.

Inwestor: POWIAT NOWOSĄDECKI, UL. JAGIELLOŃSKA 33, 33-300 NOWY SĄCZ	Jednostka projektowa: **PROFIL** STUDIO ARCHTEKTONICZNE REALIZACJA INWESTYCJI, 44-100 Gliwice, ul. Lipowa 12		
Temat projektu: ROZBUDOWA ISTNIEJĄCEGO BUDYNKU OŚWIATOWEGO O SALĘ GIMNASTYCZNĄ Z ZAPLECZEM ORAZ PRZEBUDOWA I NADBUDOWA PRZEDMIOTOWEGO BUDYNKU Z PRZEZNACZENIEM NA LICEUM OGÓLNOKSTAŁCĄCE W GRYBOWIE, REMONTEM ISTNIEJĄCEGO BOISKA SPORTOWEGO WRAZ Z INFRASTRUKTURĄ TECHNICZNĄ NA DZIAŁKACH 678, 679/2 W GRYBOWIE	Projektował: mgr inż. HENRYK BORECKI UPR. BUD. 82/92	Specjalność: Konstrukcja	Podpis:	Data: 06.2015
Nazwa rysunku: **RZUT I ZBROJENIE WIEŃCÓW POD MURŁATĘ W OSIACH 6'-8'/A'-D'**	Sprawdził: mgr inż. MAŁGORZATA KUWACZKA-HAJOK UPR. BUD. SLK/1193/POOK/06	Specjalność: Konstrukcja	Podpis:
	stadium: PW	nr rys.: K-15	Skala: 1:100,1:20	Rew.: 0

RZUT WIEŃCÓW POD MURŁATĘ W OSIACH 2'-4/B-D

1:100

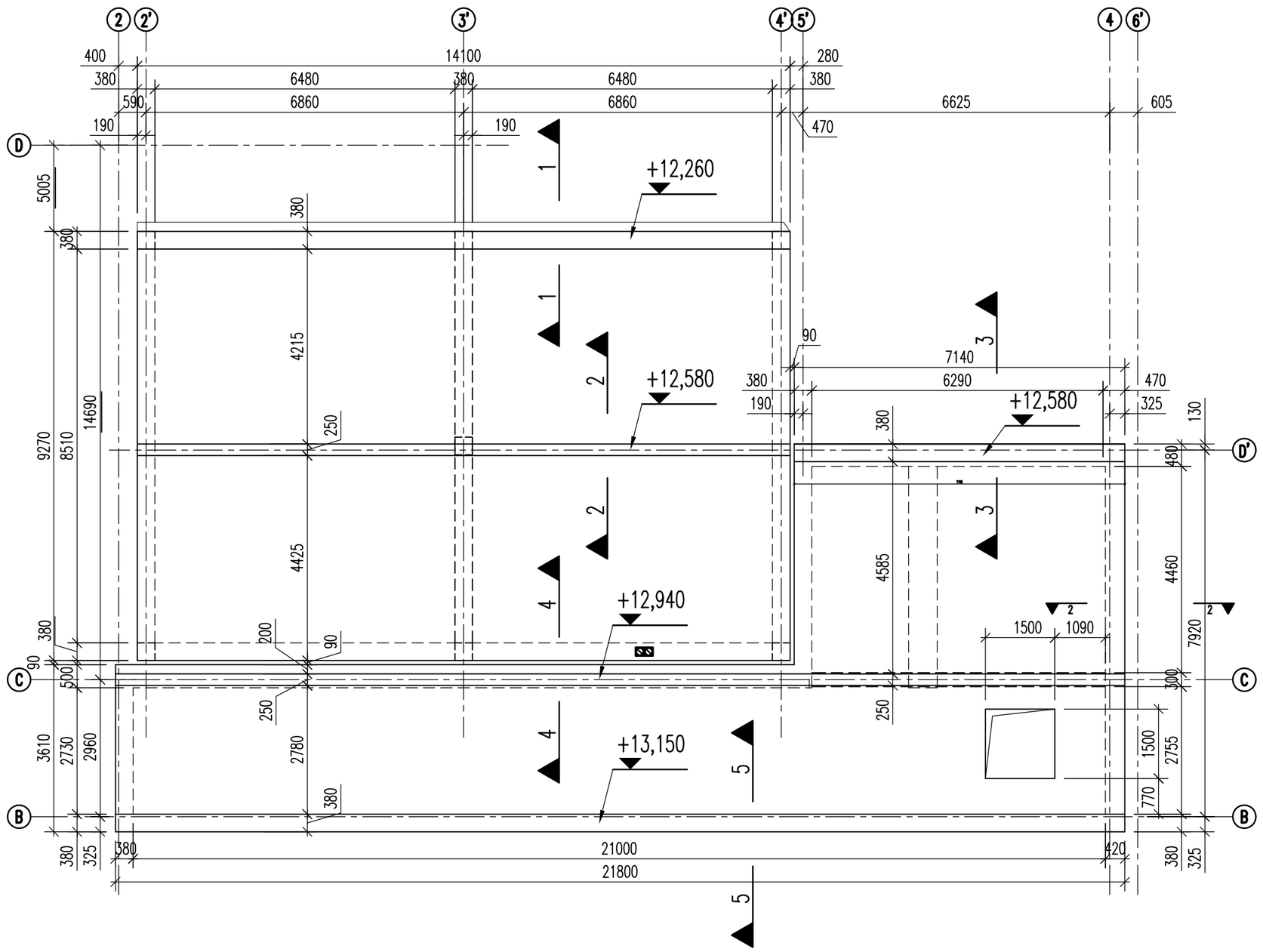

Stal A-IIIN
Beton C20/25 (B25)

ZESTAWIENIE STALI ZBROJENIOWEJ

Elem.	Poz.	#	ø	Dług. cm	Ilość szt.	A IIIN #12	A IIIN #10	A IIIN #8
		mm				Długość m		
Wieńce pod murłaty w osiach 2'-4/B-D	3	8		126	146			184,0
	2	8		100	181			181,0
	1	12		28000	mb	280,0		
Razem					m	280,0	0,0	365,0
Masa jednostkowa					kg/m	0,888	0,617	0,395
Razem					kg	248,7	0,0	144,2
Ciężar stali ogółem					kg	392,9		
Wykonać 1x						1 x 392,9 = 392,9		

PRZEKRÓJ 1-1

1:20

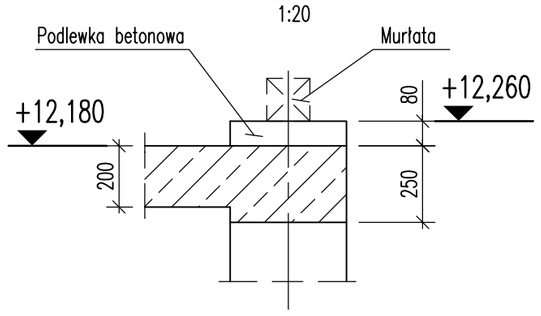

PRZEKRÓJ 2-2

1:20

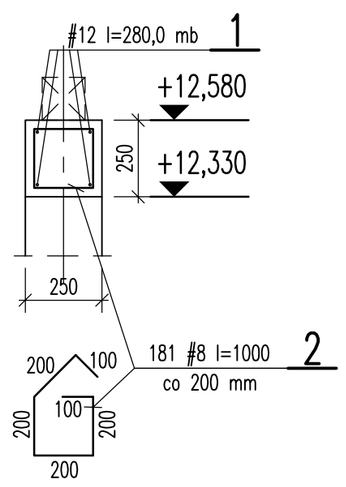

PRZEKRÓJ 3-3

1:20

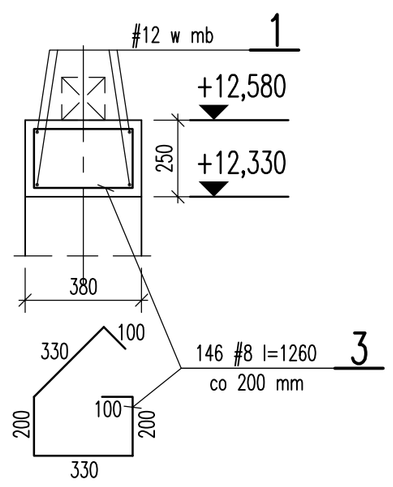

PRZEKRÓJ 4-4

1:20

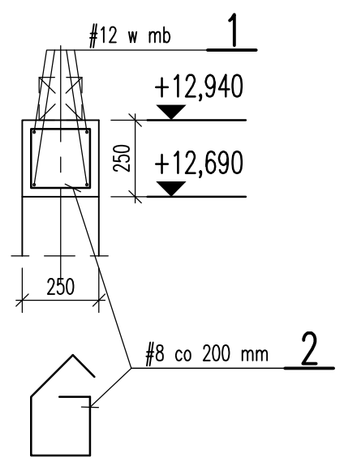

PRZEKRÓJ 5-5

1:20

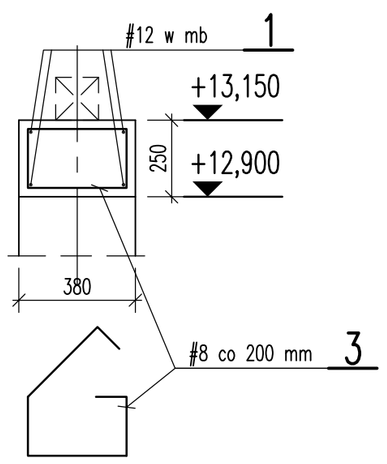

UWAGI:

1. Kształt i wymiary porównać z projektem architektonicznym.
2. Wymiary podano w mm.
3. Otulina 25 mm.

Inwestor:
POWIAT NOWOSĄDECKI
UL. JAGIELLOŃSKA 33
33-300 NOWY SĄCZ

Temat projektu:
ROZBUDOWA ISTNIEJĄCEGO BUDYNKU OŚWIATOWEGO O SALĘ GIMNASTYCZNĄ Z ZAPLECZEM ORAZ PRZEBUDOWA I NADBUDOWA PRZEDMIOTOWEGO BUDYNKU Z PRZEZNACZENIEM NA LICEUM OGÓLNOKSTAŁCĄCE W GRYBOWIE, REMONTEM ISTNIEJĄCEGO BOISKA SPORTOWEGO WRAZ Z INFRASTRUKTURĄ TECHNICZNĄ NA DZIAŁKACH 678, 679/2 W GRYBOWIE

Nazwa rysunku:
RZUT I ZBROJENIE WIEŃCÓW POD MURŁATĘ W OSIACH 6'-8'/A'-D'

Jednostka projektowa:
PROFIL STUDIO ARCHTEKTONICZNE REALIZACJA INWESTYCJI
44-100 Gliwice ul. Lipowa 12

Projektował: mgr inż. HENRYK BORECKI UPR. BUD. 82/92 — Specjalność: Konstrukcja — Podpis: — Data: 06.2015

Sprawdził: mgr inż. MAŁGORZATA KUWACZKA-HAJOK UPR. BUD. SLK/1193/POOK/06 — Specjalność: Konstrukcja — Podpis:

stadium: PW — nr rys.: K-16 — Skala: 1:100,1:20 — Rew.: 0

RZUT SALI GIMNASTYCZNEJ – ZESTAWIENIE WIEŃCÓW

1:100

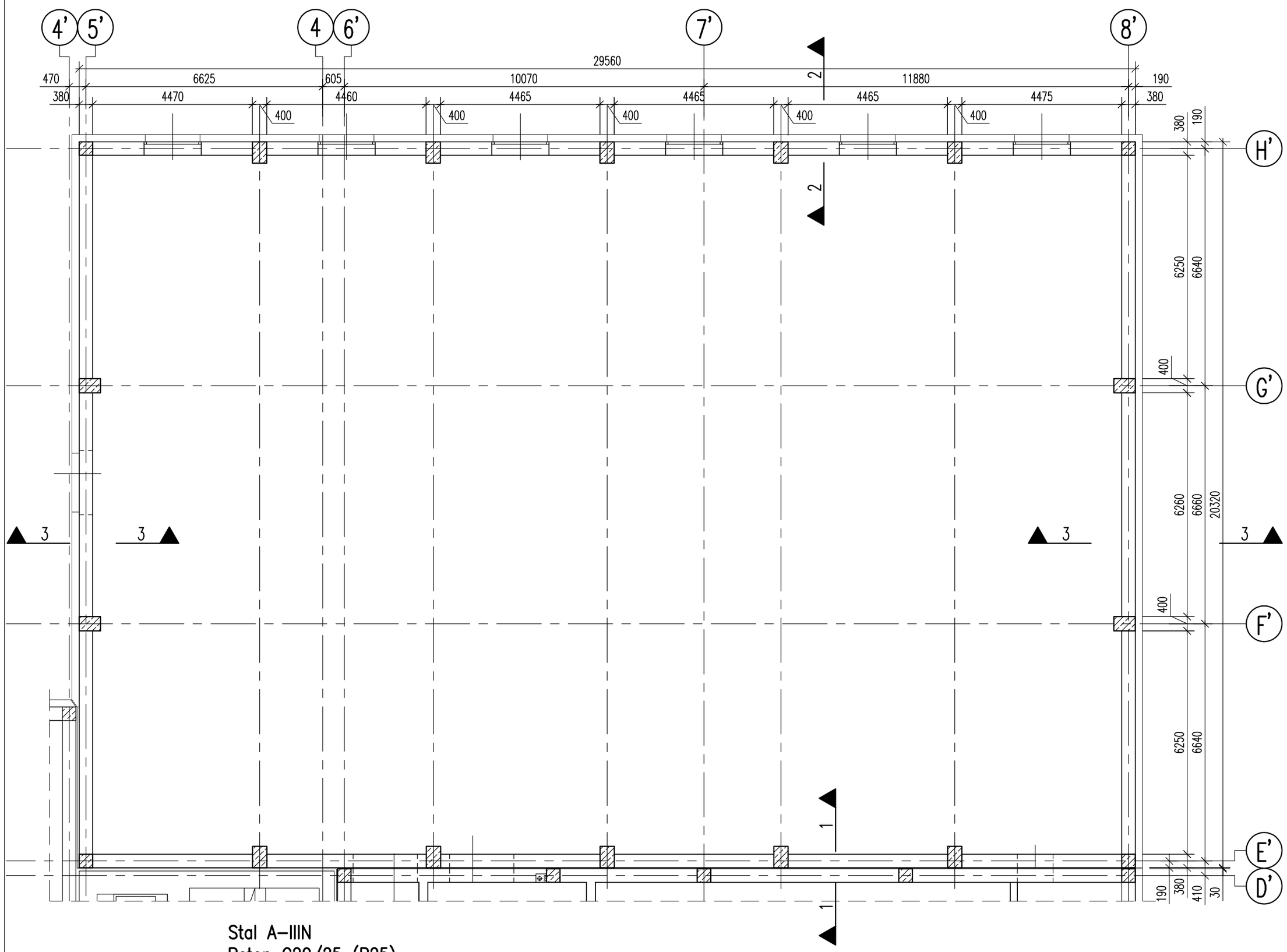

Stal A–IIIN
Beton C20/25 (B25)

PRZEKRÓJ 1–1

1:100

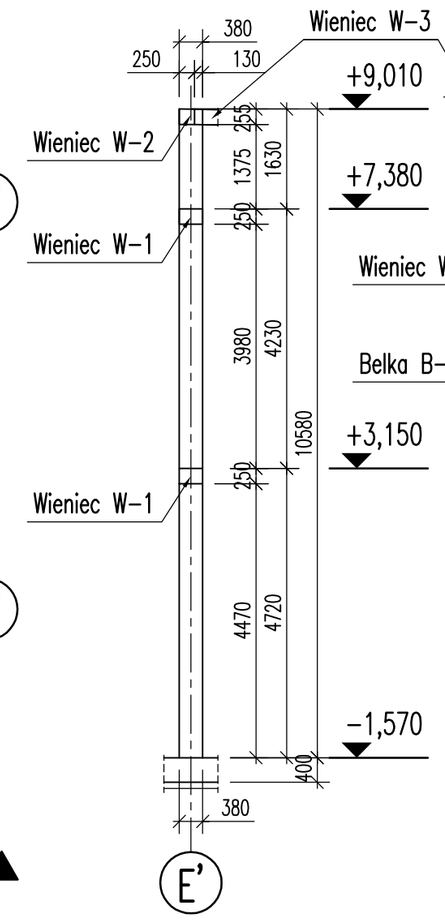

PRZEKRÓJ 2–2

1:100

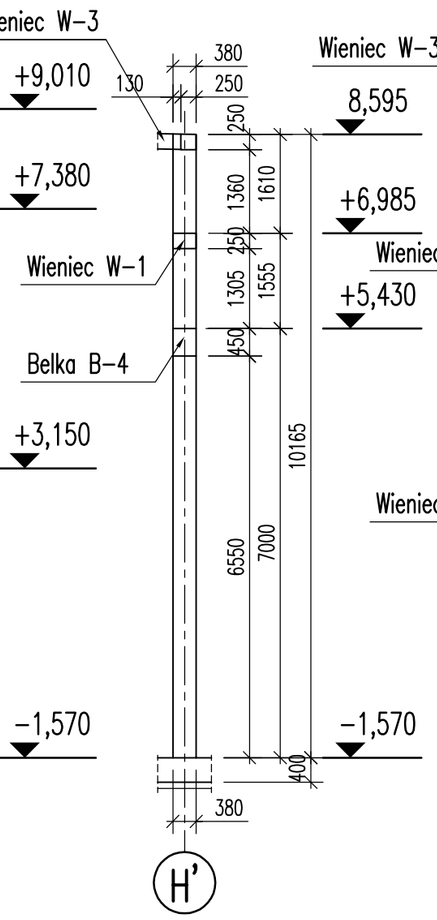

PRZEKRÓJ 3–3

1:100

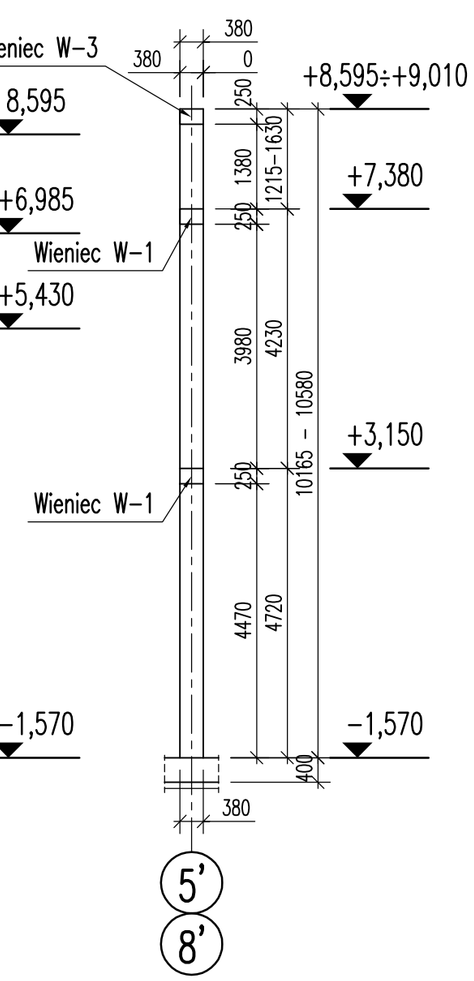

WIENIEC W–1 dł.=170,0 mb

1:20

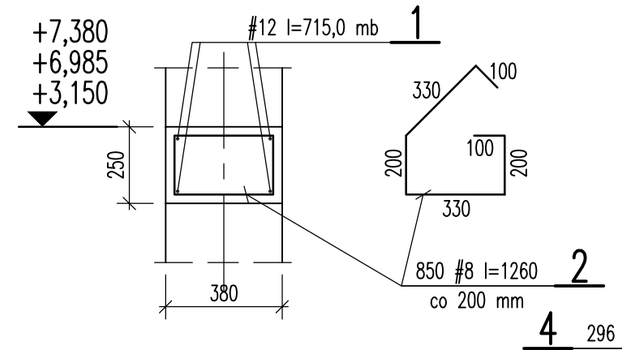

WIENIEC W–2 dł.=59,1 mb

1:20

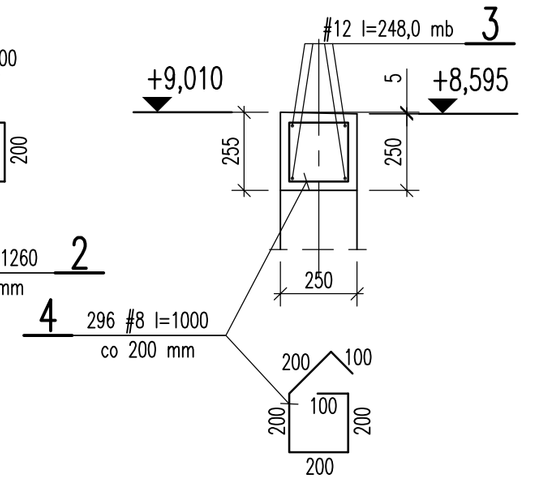

WIENIEC W–3 dł.=40,7 mb

1:20

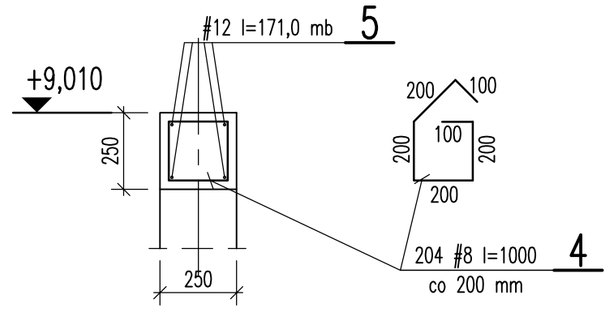

ZESTAWIENIE STALI ZBROJENIOWEJ

Elem.	Poz.	#	ø	Dług. cm	Ilość szt.	A IIIN #12	A IIIN #10	A IIIN #8
		mm				Długość m		
Wieniec W–1	2	8		126	850			1071,0
	1	12		715,0	mb	715,0		
Razem					m	715,0	0,0	1071,0
Masa jednostkowa					kg/m	0,888	0,617	0,395
Razem					kg	634,9	0,0	423,1
Ciężar stali ogółem					kg	1058,0		
Wykonać 1x						1 x 1058,0 = 1058,0		

ZESTAWIENIE STALI ZBROJENIOWEJ

Elem.	Poz.	#	ø	Dług. cm	Ilość szt.	A IIIN #12	A IIIN #10	A IIIN #8
		mm				Długość m		
Wieniec W–2	4	8		100	296			296,0
	3	12		24800	mb	248,0		
Razem					m	248,0	0,0	296,0
Masa jednostkowa					kg/m	0,888	0,617	0,395
Razem					kg	220,2	0,0	116,9
Ciężar stali ogółem					kg	337,1		
Wykonać 1x						1 x 337,1 = 337,1		

ZESTAWIENIE STALI ZBROJENIOWEJ

Elem.	Poz.	#	ø	Dług. cm	Ilość szt.	A IIIN #12	A IIIN #10	A IIIN #8
		mm				Długość m		
Wieniec W–3	5	12		17100	mb	171,0		
	4	8		100	204			181,0
Razem					m	171,0	0,0	181,0
Masa jednostkowa					kg/m	0,888	0,617	0,395
Razem					kg	151,9	0,0	71,5
Ciężar stali ogółem					kg	223,4		
Wykonać 1x						1 x 223,4 = 223,4		

UWAGI:

1. Kształt i wymiary porównać z projektem architektonicznym.
2. Wymiary podano w mm.
3. Otulina 25 mm.

Inwestor: POWIAT NOWOSĄDECKI, UL. JAGIELLOŃSKA 33, 33-300 NOWY SĄCZ	Jednostka projektowa: **PROFIL** STUDIO ARCHTEKTONICZNE REALIZACJA INWESTYCJI, 44-100 Gliwice, ul. Lipowa 12			
Temat projektu: ROZBUDOWA ISTNIEJĄCEGO BUDYNKU OŚWIATOWEGO O SALĘ GIMNASTYCZNĄ Z ZAPLECZEM ORAZ PRZEBUDOWA I NADBUDOWA PRZEDMIOTOWEGO BUDYNKU Z PRZEZNACZENIEM NA LICEUM OGÓLNOKSTZAŁCĄCE W GRYBOWIE, REMONTEM ISTNIEJĄCEGO BOISKA SPORTOWEGO WRAZ Z INFRASTRUKTURĄ TECHNICZNĄ NA DZIAŁKACH 678, 678/2 W GRYBOWIE	Projektował: mgr inż. HENRYK BORECKI UPR. BUD. 82/92	Specjalność: Konstrukcja	Podpis:	Data: 06.2015
Nazwa rysunku: **RZUT I ZBROJENIE WIEŃCÓW SALI GIMNASTYCZNEJ**	Sprawdził: mgr inż. MAŁGORZATA KUWACZKA-HAJOK UPR. BUD. SLK/1193/POOK/06	Specjalność: Konstrukcja	Podpis:	
	stadium: PW	nr rys.: K-17	Skala: 1:100,1:20	Rew.: 0

RZUT SCHODÓW
1:50

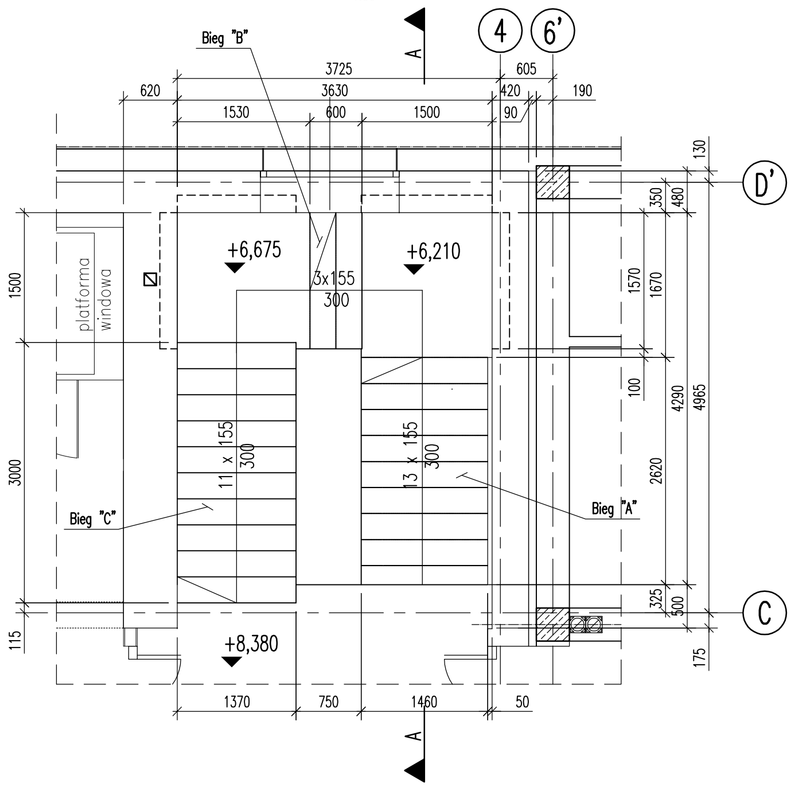

SCHODY – BIEG "A" Wykonać 1x
1:20

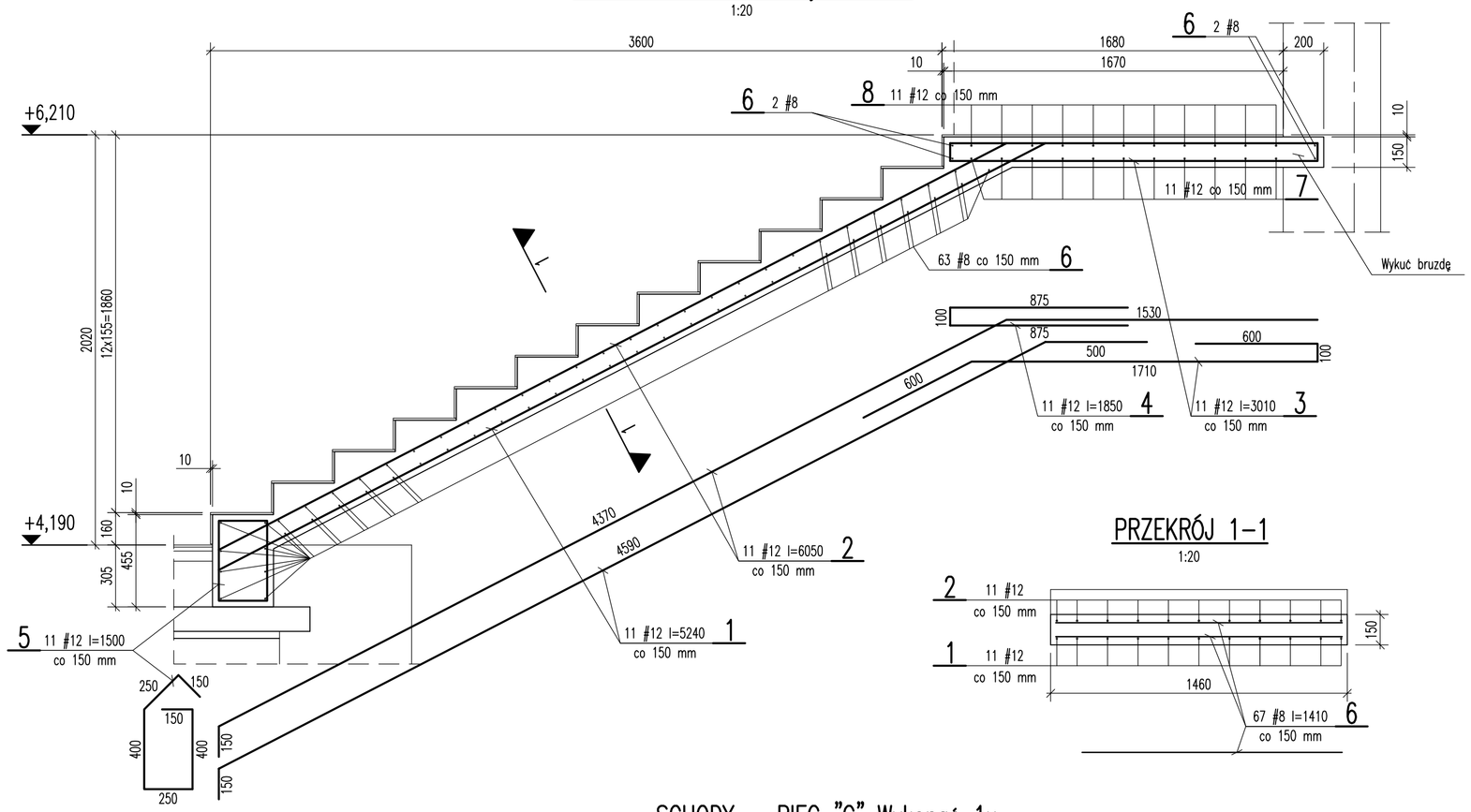

PRZEKRÓJ 1–1
1:20

PRZEKRÓJ A–A
1:50

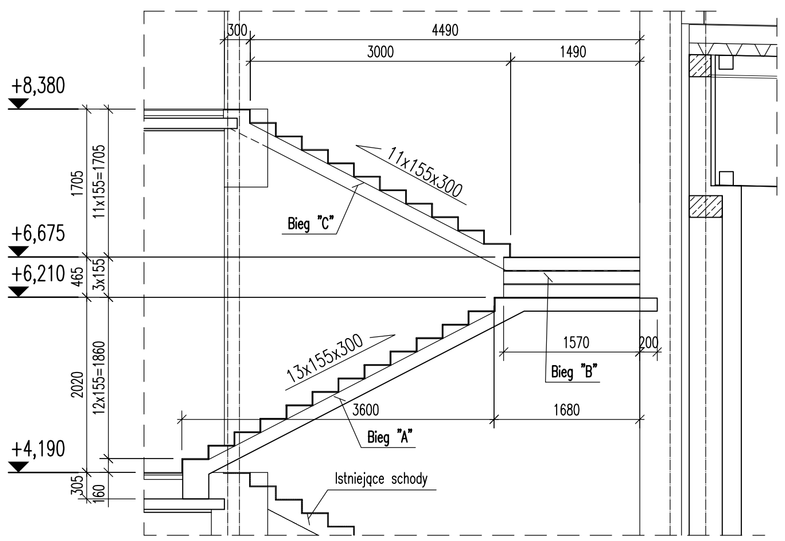

SCHODY – BIEG "C" Wykonać 1x
1:20

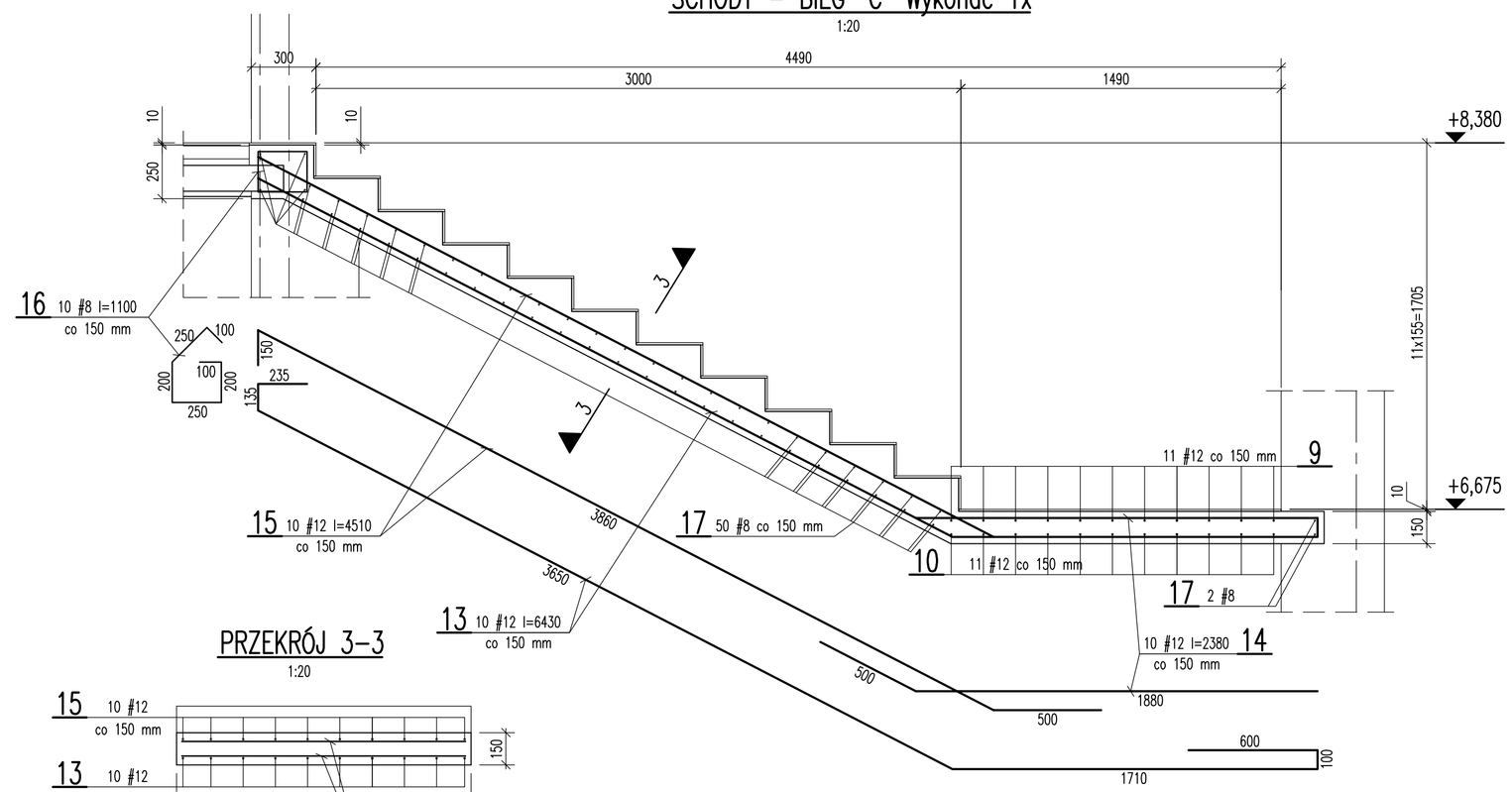

PRZEKRÓJ 3–3
1:20

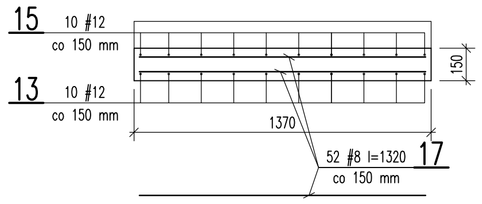

SCHODY – BIEG "B" Wykonać 1x
1:20

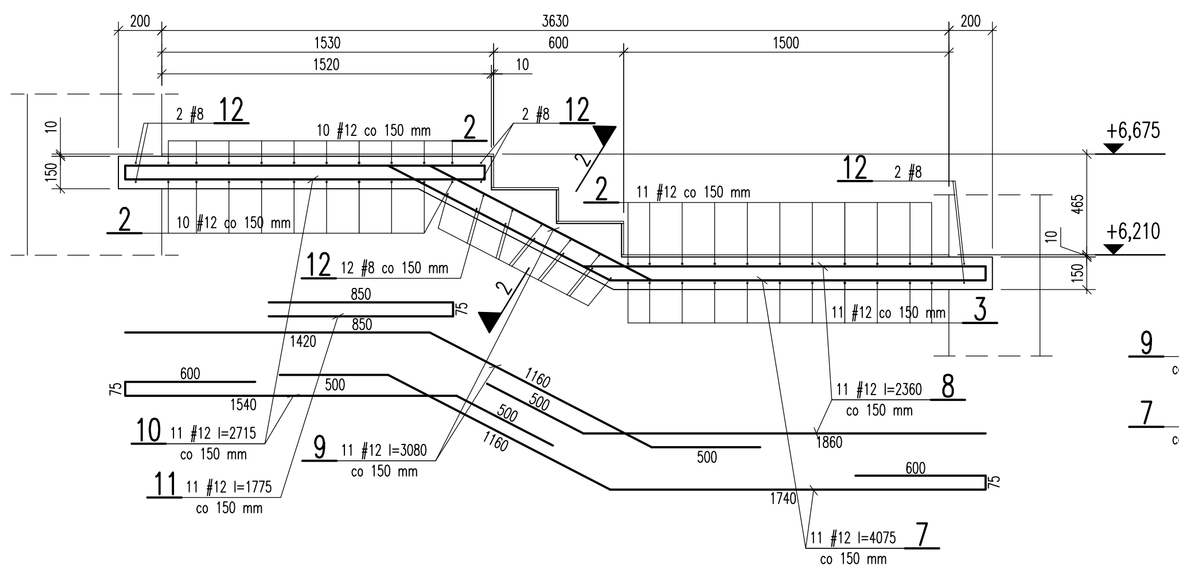

PRZEKRÓJ 2–2
1:20

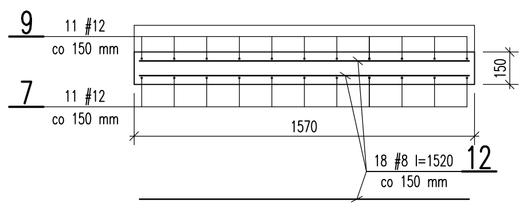

Stal A–IIIN
Beton C20/25 (B25)

ZESTAWIENIE STALI ZBROJENIOWEJ

Elem.	Poz.	# mm	ø	Dług. cm	Ilość szt.	A IIIN #16	A IIIN #12	A IIIN #8
						Długość m		
Schody	17	8		132	52			68,7
	16	8		110	10			11,0
	15	12		451	10		45,1	
	14	12		238	10		23,8	
	13	12		643	10		64,3	
	12	8		152	18			27,4
	11	12		178	11		19,6	
	10	12		272	11		29,9	
	9	12		308	11		33,9	
	8	12		236	11		26,0	
	7	12		408	11		44,9	
	6	8		141	67			94,5
	5	12		150	11		16,5	
	4	12		185	11		20,4	
	3	12		301	11		33,1	
	2	12		605	11		66,6	
	1	12		524	11		57,7	
Razem					m	0,0	481,8	201,6
Masa jednostkowa					kg/m	1,58	0,888	0,395
Razem					kg	0,0	427,8	79,6
Ciężar stali ogółem					kg		507,4	
Wykonać 1x								

UWAGI:

1. Kształt i wymiary porównać z projektem architektonicznym.
2. Wymiary podano w mm.
3. Otulina 25 mm.

Inwestor: POWIAT NOWOSĄDECKI ul. JAGIELLOŃSKA 33 33-300 NOWY SĄCZ	Jednostka projektowa: **PROFIL** STUDIO ARCHITEKTONICZNE REALIZACJA INWESTYCJI 44-100 Gliwice ul. Lipowa 12			
Temat projektu: ROZBUDOWA ISTNIEJĄCEGO BUDYNKU OŚWIATOWEGO O SALĘ GIMNASTYCZNĄ Z ZAPLECZEM ORAZ PRZEBUDOWA I NADBUDOWA PRZEDMIOTOWEGO BUDYNKU Z PRZEZNACZENIEM NA LICEUM OGÓLNOKSZTAŁCĄCE W GRYBOWIE, REMONTEM ISTNIEJĄCEGO BOISKA SPORTOWEGO WRAZ Z INFRASTRUKTURĄ TECHNICZNĄ NA DZIAŁKACH EWID. 676/2 IX GRYBÓW	projektował: mgr inż. HENRYK BORECKI UPR. BUD. 82/92	Specjalność: Konstrukcja	Podpis:	Data: 06.2015
Nazwa rysunku: **SCHODY - ZBROJENIE**	sprawdził: mgr inż. MAŁGORZATA KOWALCZKA-HAJOK UPR. BUD. SLK/1163/POOK/06	Specjalność: Konstrukcja	Podpis:	
	stadium: PW	nr rys.: K-18	Skala: 1:50,1:20	Rew.: 0

NADPROŻE NS-1 Wykonać 3x
1:10

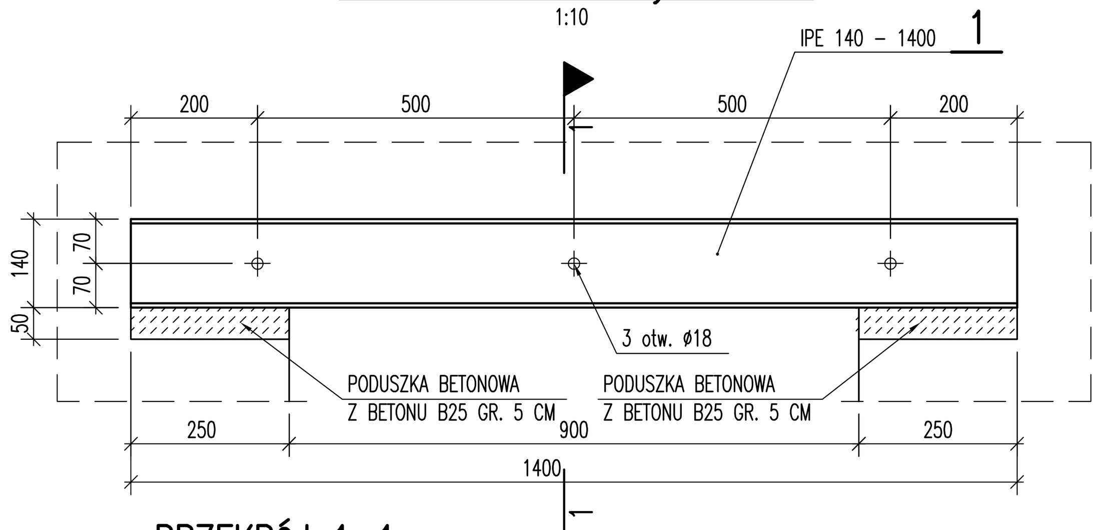

PRZEKRÓJ 1-1
1:10

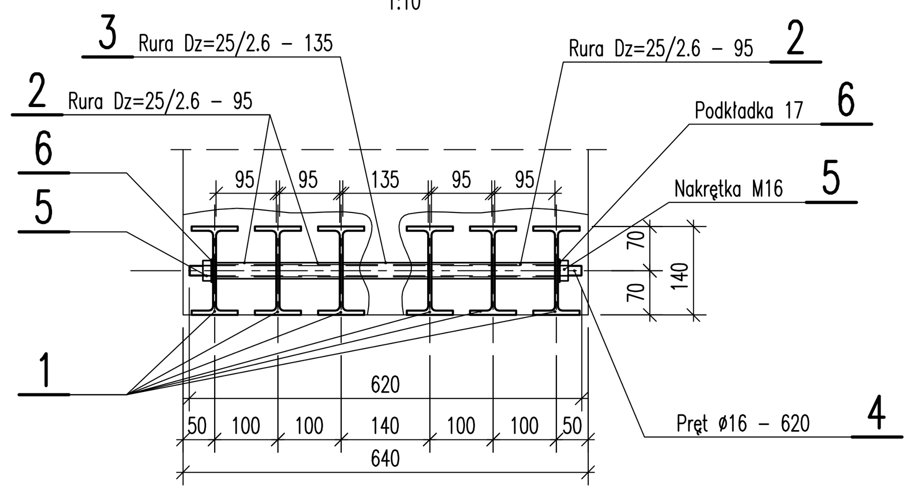

NADPROŻE NS-4 Wykonać 1x
1:10

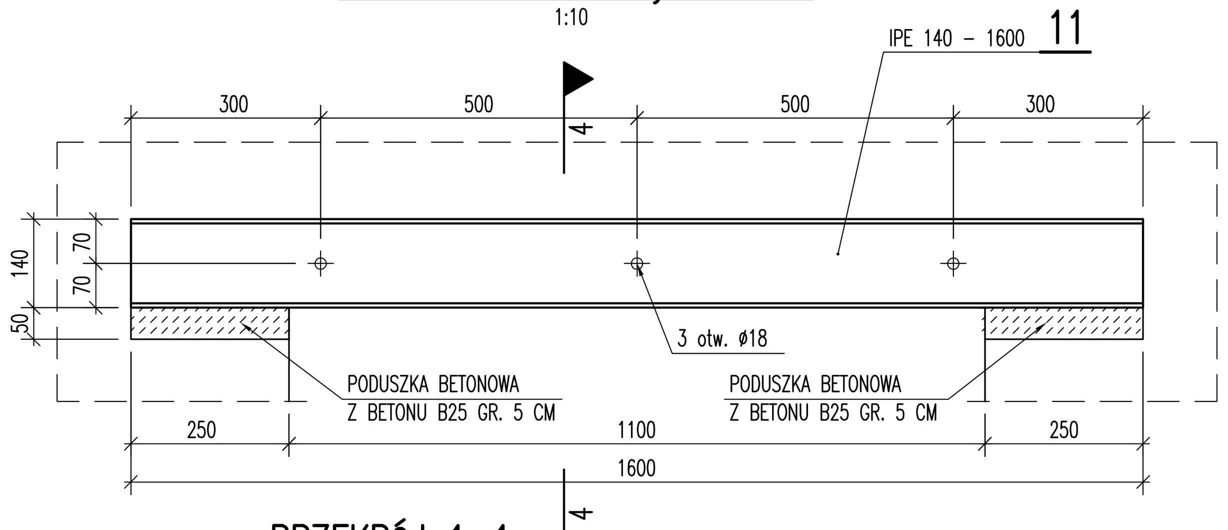

PRZEKRÓJ 1-1
1:10

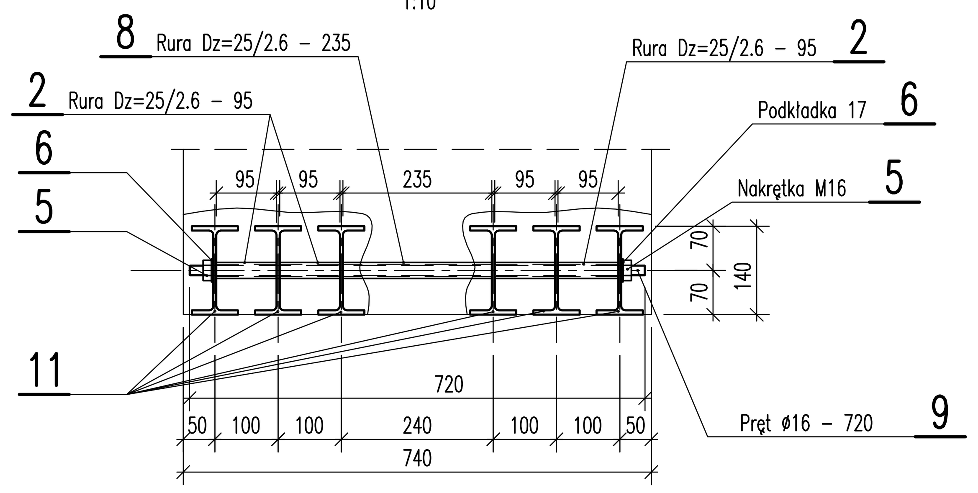

NADPROŻE NS-7 Wykonać 5x
1:10

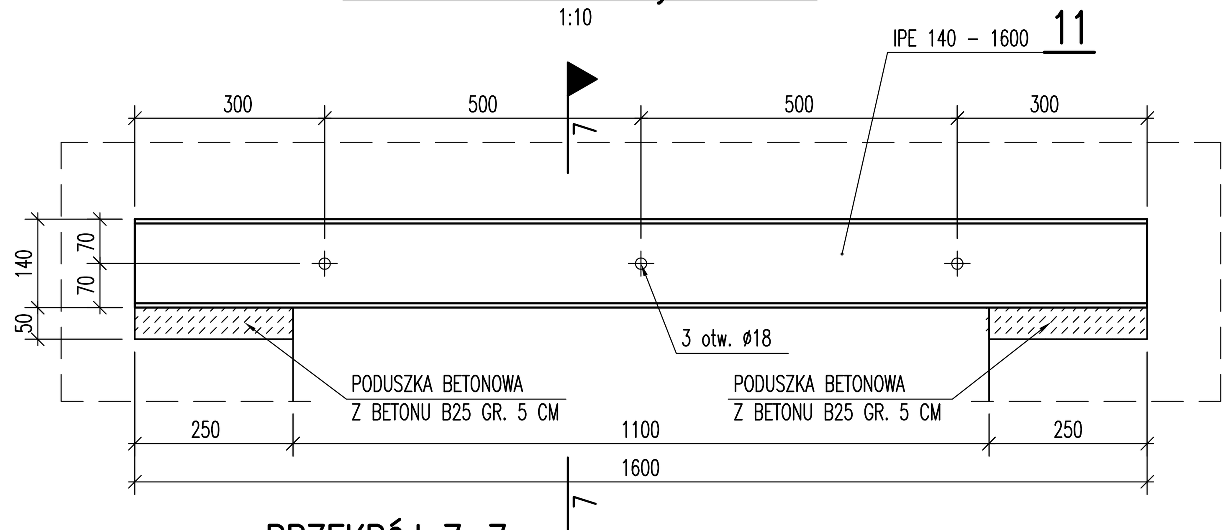

PRZEKRÓJ 7-7
1:10

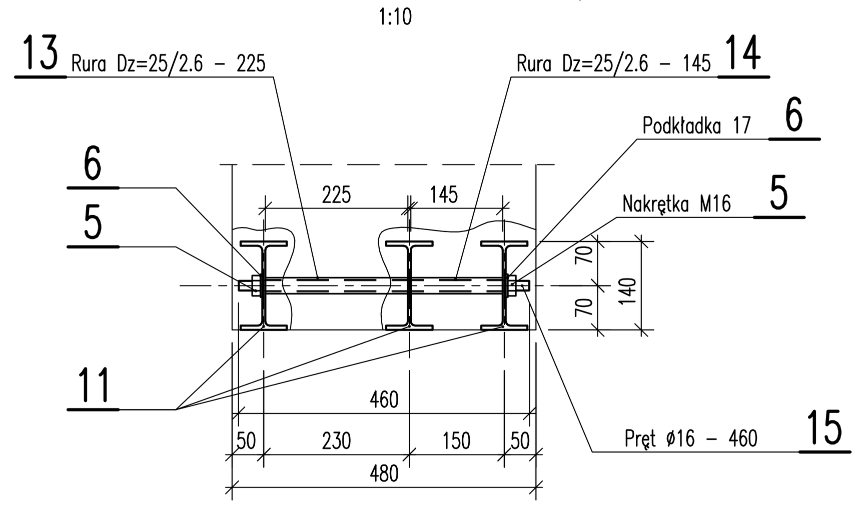

NADPROŻE NS-2 Wykonać 1x
1:10

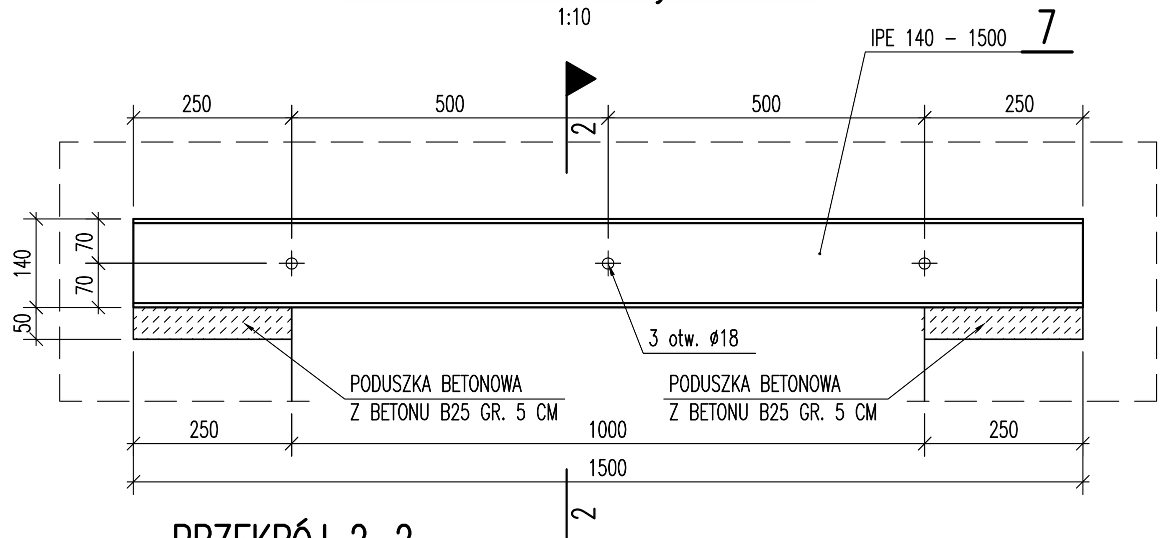

PRZEKRÓJ 2-2
1:10

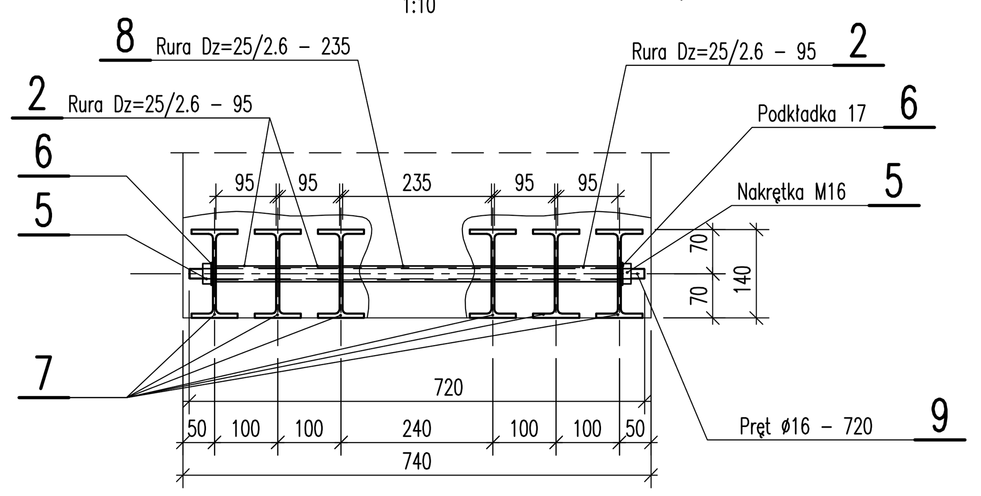

NADPROŻE NS-5 Wykonać 3x
1:10

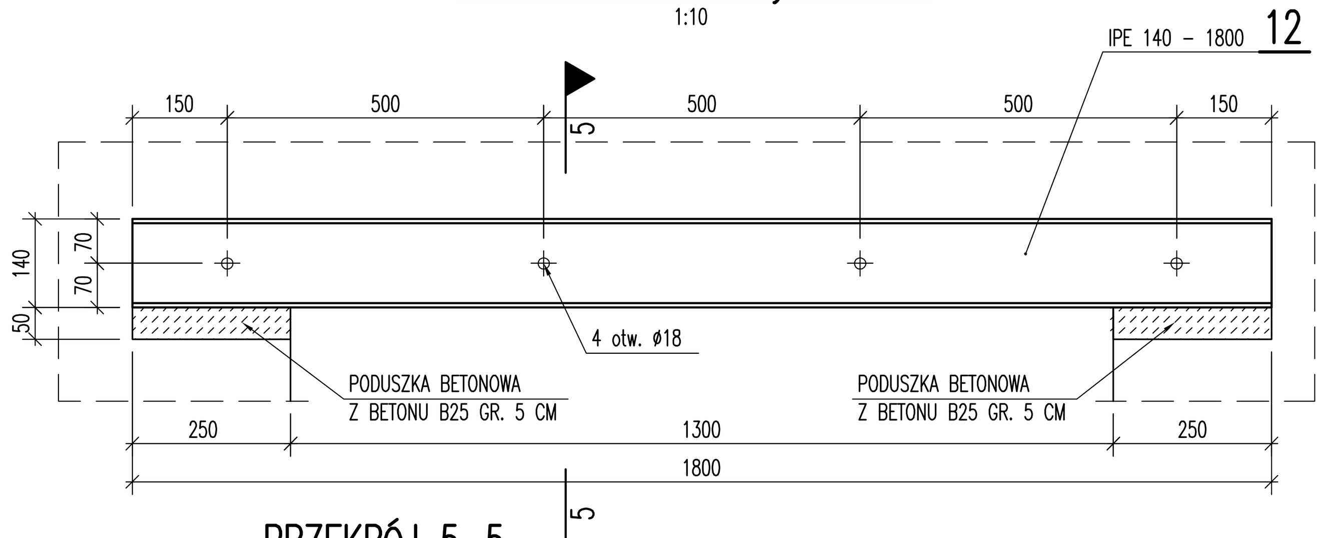

PRZEKRÓJ 5-5
1:10

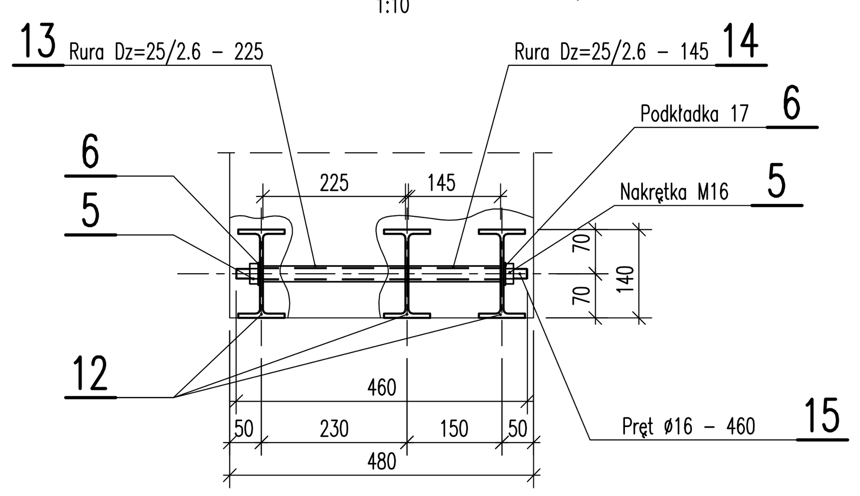

NADPROŻE NS-8 Wykonać 1x
1:10

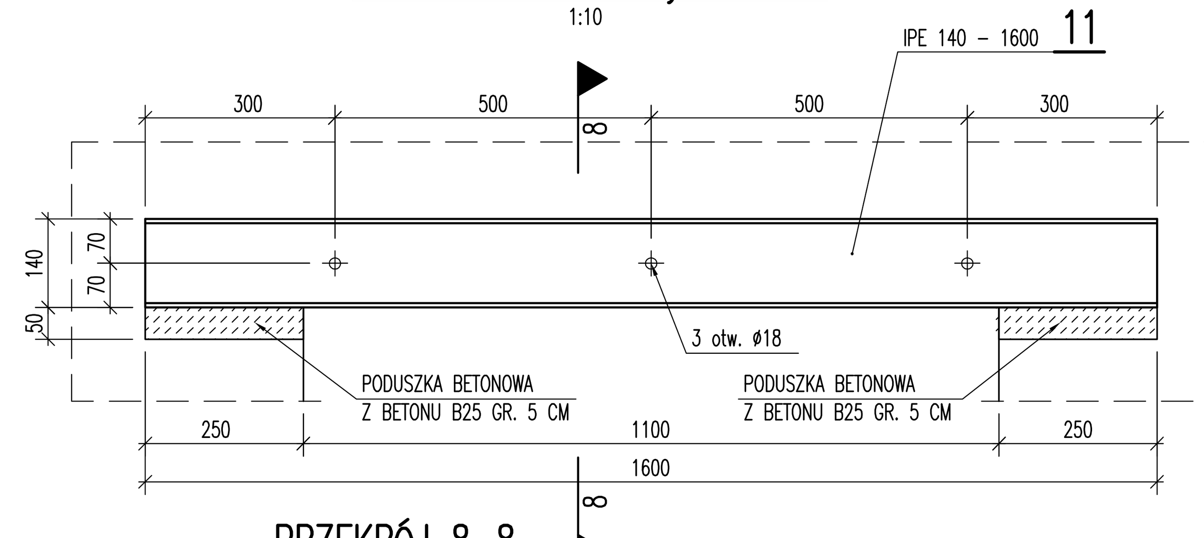

PRZEKRÓJ 8-8
1:10

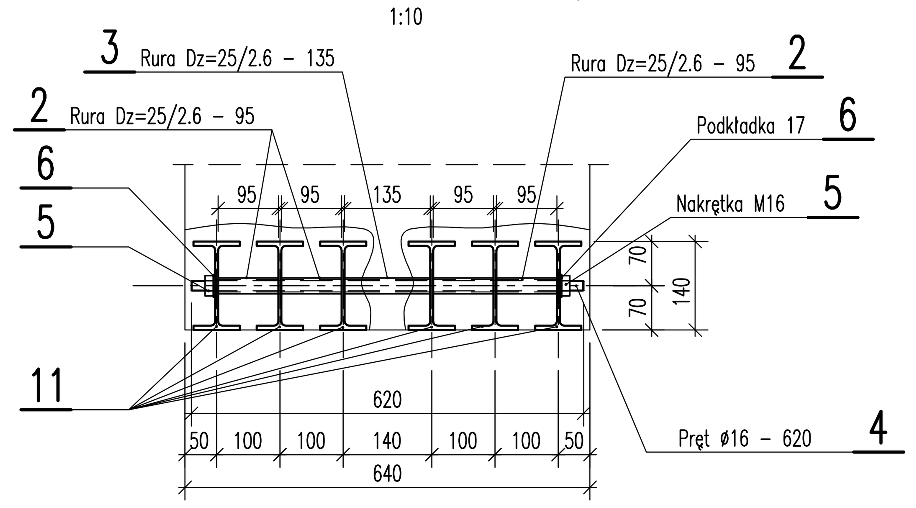

NADPROŻE NS-3 Wykonać 1x
1:10

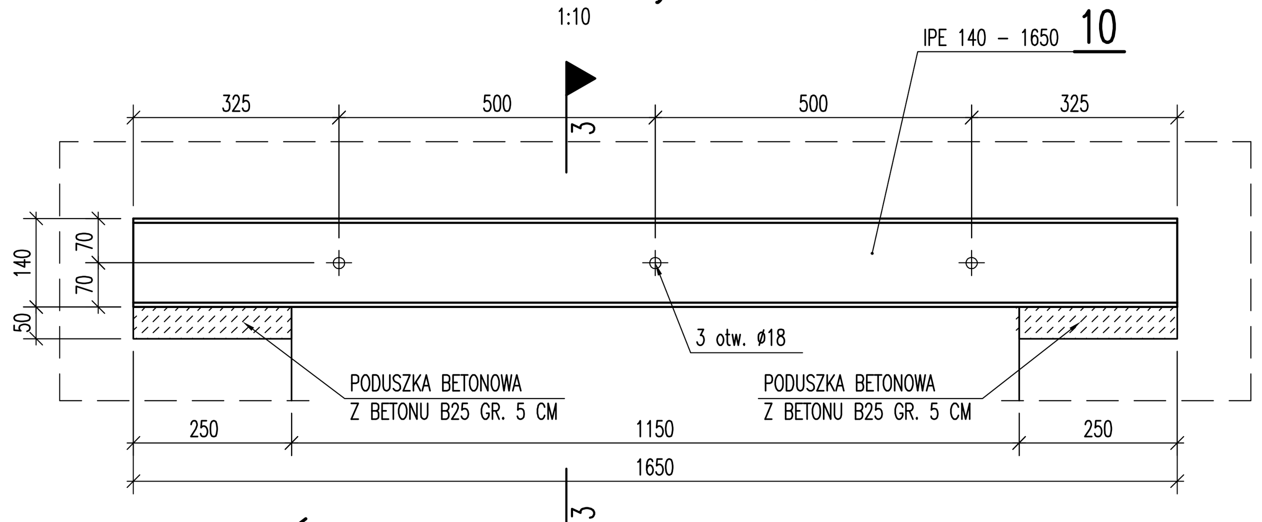

PRZEKRÓJ 3-3
1:10

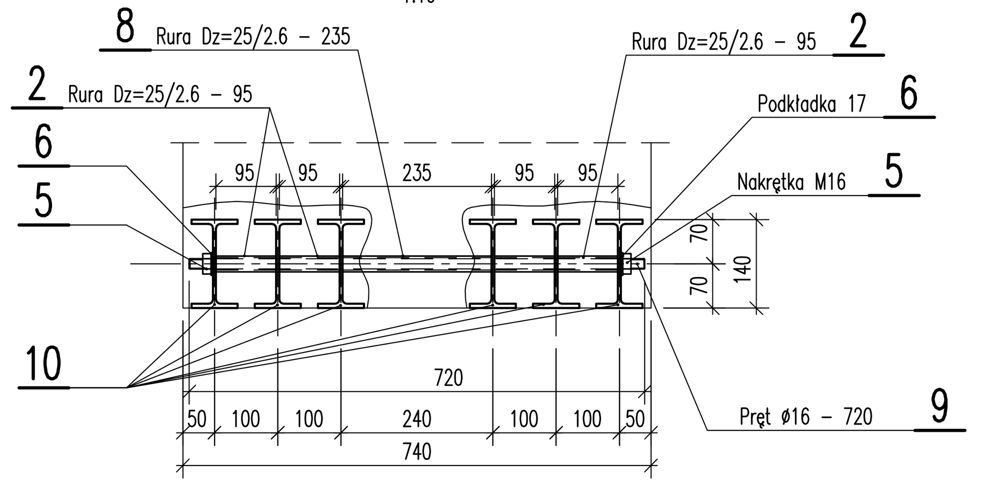

NADPROŻE NS-6 Wykonać 1x
1:10

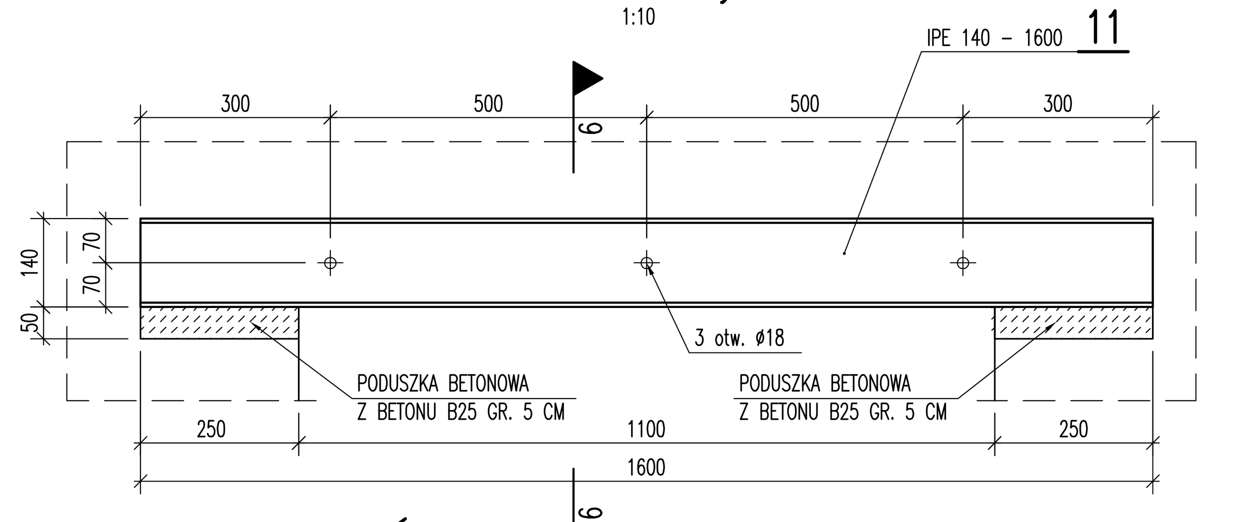

PRZEKRÓJ 6-6
1:10

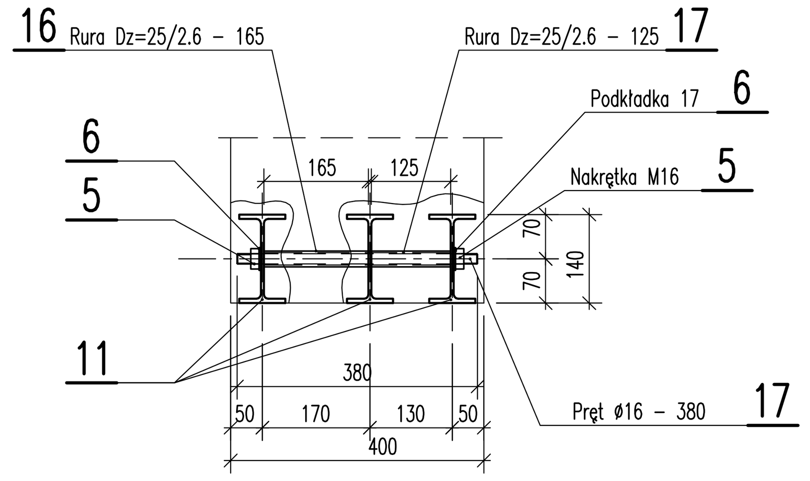

WYKAZ MATERIAŁÓW DLA NADPROŻA NS-8

ELEM.	POZ.	ILOŚĆ ELEM.	WYSZCZEGÓLNIENIE	DŁUGOŚĆ ELEMENTU [mm]	CIĘŻAR JEDN. [kg/m]	CIĘŻAR ELEMENTU [kg]	CIĘŻAR RAZEM [kg]	MATERIAŁ	UWAGI
NADPROŻE NS-8	11	6	IPE 140	1600	12,90	20,65	123,9	St3SX	
	2	12	Rurka Dz=25/2,6	95	1,44	0,15	1,8	R35	
	3	3	Rurka Dz=25/2,6	135	1,44	0,2	0,6	R35	
	4	3	Pręt ø16	620	1,58	1,0	3,0	St3SX	gwint M16
	5	6	Nakrętka M16			0,033	0,2		
	6	6	Podkładka 17			0,011	0,1		
					Razem	[kg]	= 129,6		
			Wykonać 1x			3 x 129,6	= 129,6		

WYKAZ MATERIAŁÓW DLA NADPROŻA NS-1

ELEM.	POZ.	ILOŚĆ ELEM.	WYSZCZEGÓLNIENIE	DŁUGOŚĆ ELEMENTU [mm]	CIĘŻAR JEDN. [kg/m]	CIĘŻAR ELEMENTU [kg]	CIĘŻAR RAZEM [kg]	MATERIAŁ	UWAGI
NADPROŻE NS-1	1	6	IPE 140	1400	12,90	18,1	108,6	St3SX	
	2	12	Rurka Dz=25/2,6	95	1,44	0,15	1,8	R35	
	3	3	Rurka Dz=25/2,6	135	1,44	0,2	0,6	R35	
	4	3	Pręt ø16	620	1,58	1,0	3,0	St3SX	gwint M16
	5	6	Nakrętka M16			0,033	0,2		
	6	6	Podkładka 17			0,011	0,1		
					Razem	[kg]	= 114,3		
			Wykonać 3x			3 x 114,3	= 342,9		

WYKAZ MATERIAŁÓW DLA NADPROŻA NS-2

ELEM.	POZ.	ILOŚĆ ELEM.	WYSZCZEGÓLNIENIE	DŁUGOŚĆ ELEMENTU [mm]	CIĘŻAR JEDN. [kg/m]	CIĘŻAR ELEMENTU [kg]	CIĘŻAR RAZEM [kg]	MATERIAŁ	UWAGI
NADPROŻE NS-2	7	6	IPE 140	1500	12,90	19,35	116,1	St3SX	
	2	12	Rurka Dz=25/2,6	95	1,44	0,15	1,8	R35	
	8	3	Rurka Dz=25/2,6	235	1,44	0,35	1,1	R35	
	9	3	Pręt ø16	720	1,58	1,15	3,5	St3SX	gwint M16
	5	6	Nakrętka M16			0,033	0,2		
	6	6	Podkładka 17			0,011	0,1		
					Razem	[kg]	= 122,8		
			Wykonać 1x			1 x 122,8	= 122,8		

WYKAZ MATERIAŁÓW DLA NADPROŻA NS-3

ELEM.	POZ.	ILOŚĆ ELEM.	WYSZCZEGÓLNIENIE	DŁUGOŚĆ ELEMENTU [mm]	CIĘŻAR JEDN. [kg/m]	CIĘŻAR ELEMENTU [kg]	CIĘŻAR RAZEM [kg]	MATERIAŁ	UWAGI
NADPROŻE NS-3	10	6	IPE 140	1650	12,90	21,3	127,8	St3SX	
	2	12	Rurka Dz=25/2,6	95	1,44	0,15	1,8	R35	
	8	3	Rurka Dz=25/2,6	235	1,44	0,35	1,1	R35	
	9	3	Pręt ø16	720	1,58	1,15	3,5	St3SX	gwint M16
	5	6	Nakrętka M16			0,033	0,2		
	6	6	Podkładka 17			0,011	0,1		
					Razem	[kg]	= 134,5		
			Wykonać 1x			1 x 134,5	= 134,5		

WYKAZ MATERIAŁÓW DLA NADPROŻA NS-4

ELEM.	POZ.	ILOŚĆ ELEM.	WYSZCZEGÓLNIENIE	DŁUGOŚĆ ELEMENTU [mm]	CIĘŻAR JEDN. [kg/m]	CIĘŻAR ELEMENTU [kg]	CIĘŻAR RAZEM [kg]	MATERIAŁ	UWAGI
NADPROŻE NS-4	11	6	IPE 140	1600	12,90	20,65	123,9	St3SX	
	2	12	Rurka Dz=25/2,6	95	1,44	0,15	1,8	R35	
	8	3	Rurka Dz=25/2,6	235	1,44	0,35	1,1	R35	
	9	3	Pręt ø16	720	1,58	1,15	3,5	St3SX	gwint M16
	5	6	Nakrętka M16			0,033	0,2		
	6	6	Podkładka 17			0,011	0,1		
					Razem	[kg]	= 130,6		
			Wykonać 1x			1 x 130,6	= 130,6		

WYKAZ MATERIAŁÓW DLA NADPROŻA NS-5

ELEM.	POZ.	ILOŚĆ ELEM.	WYSZCZEGÓLNIENIE	DŁUGOŚĆ ELEMENTU [mm]	CIĘŻAR JEDN. [kg/m]	CIĘŻAR ELEMENTU [kg]	CIĘŻAR RAZEM [kg]	MATERIAŁ	UWAGI
NADPROŻE NS-5	12	3	IPE 140	1800	12,90	23,2	69,6	St3SX	
	13	4	Rurka Dz=25/2,6	225	1,44	0,35	1,4	R35	
	14	4	Rurka Dz=25/2,6	145	1,44	0,2	0,8	R35	
	15	4	Pręt ø16	460	1,58	0,75	3,0	St3SX	gwint M16
	5	8	Nakrętka M16			0,033	0,3		
	6	8	Podkładka 17			0,011	0,1		
					Razem	[kg]	= 75,2		
			Wykonać 3x			3 x 75,2	= 225,6		

WYKAZ MATERIAŁÓW DLA NADPROŻA NS-6

ELEM.	POZ.	ILOŚĆ ELEM.	WYSZCZEGÓLNIENIE	DŁUGOŚĆ ELEMENTU [mm]	CIĘŻAR JEDN. [kg/m]	CIĘŻAR ELEMENTU [kg]	CIĘŻAR RAZEM [kg]	MATERIAŁ	UWAGI
NADPROŻE NS-6	11	3	IPE 140	1600	12,90	20,65	62,0	St3SX	
	16	3	Rurka Dz=25/2,6	165	1,44	0,35	0,8	R35	
	17	3	Rurka Dz=25/2,6	125	1,44	0,2	0,6	R35	
	15	3	Pręt ø16	380	1,58	0,6	1,8	St3SX	gwint M16
	5	6	Nakrętka M16			0,033	0,2		
	6	6	Podkładka 17			0,011	0,1		
					Razem	[kg]	= 65,5		
			Wykonać 1x			1 x 65,5	= 65,5		

WYKAZ MATERIAŁÓW DLA NADPROŻA NS-7

ELEM.	POZ.	ILOŚĆ ELEM.	WYSZCZEGÓLNIENIE	DŁUGOŚĆ ELEMENTU [mm]	CIĘŻAR JEDN. [kg/m]	CIĘŻAR ELEMENTU [kg]	CIĘŻAR RAZEM [kg]	MATERIAŁ	UWAGI
NADPROŻE NS-7	11	3	IPE 140	1600	12,90	20,65	62,0	St3SX	
	13	3	Rurka Dz=25/2,6	225	1,44	0,35	1,1	R35	
	14	3	Rurka Dz=25/2,6	145	1,44	0,2	0,6	R35	
	15	3	Pręt ø16	460	1,58	0,75	2,3	St3SX	gwint M16
	5	6	Nakrętka M16			0,033	0,2		
	6	6	Podkładka 17			0,011	0,1		
					Razem	[kg]	= 66,3		
			Wykonać 5x			5 x 66,3	= 331,5		

UWAGI:

1. Kształt i wymiary porównać z projektem architektonicznym.
2. Wymiary podano w mm.
3. Usytuowanie belek pokazano na rysunkach rzutów architektonicznych.

Inwestor: POWIAT NOWOSĄDECKI UL. JAGIELLOŃSKA 33 33-300 NOWY SĄCZ	Jednostka projektowa: PROFIL STUDIO ARCHITEKTONICZNE REALIZACJA INWESTYCJI			44-100 Gliwice ul. Lipowa 12
Temat projektu: ROZBUDOWA ISTNIEJĄCEGO BUDYNKU OŚWIATOWEGO O SALĘ GIMNASTYCZNĄ Z ZAPLECZEM ORAZ PRZEBUDOWA I NADBUDOWA PRZEDMIOTOWEGO BUDYNKU Z PRZEZNACZENIEM NA LICEUM OGÓLNOKSZTAŁCĄCE W GRYBOWIE, REMONTEM ISTNIEJĄCEGO BOISKA SPORTOWEGO WRAZ Z INFRASTRUKTURĄ TECHNICZNĄ NA DZIAŁKACH 678, 679/2 W GRYBOWIE	Projektował: mgr inż. HENRYK BORECKI UPR. BUD. 82/92	Specjalność: Konstrukcja	Podpis:	Data:
	Sprawdził: mgr inż. MAŁGORZATA KUWACZKA-HAJOK UPR. BUD. SLK/1193/POOK/06	Specjalność: Konstrukcja	Podpis:	06.2015
Nazwa rysunku: NADPROŻA STALOWE NS-1 ÷ NS-8	stadium: PW	nr rys.: K-19	Skala: 1:10	Rew.: 0

NADPROŻE NS-9 Wykonać 1x

1:10

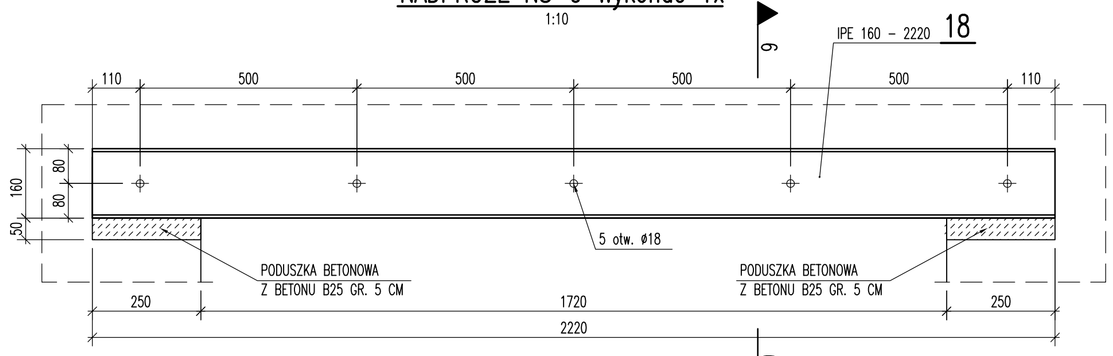

PRZEKRÓJ 9-9

1:10

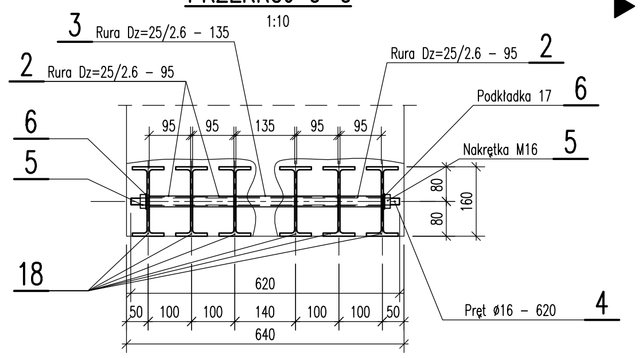

NADPROŻE NS-10 Wykonać 2x

1:10

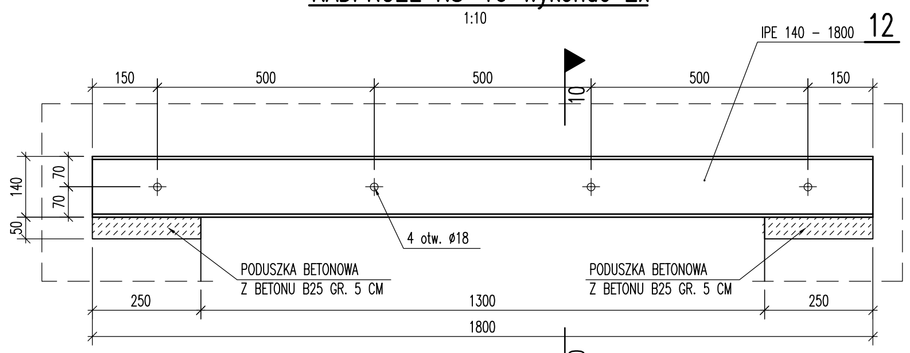

PRZEKRÓJ 10-10

1:10

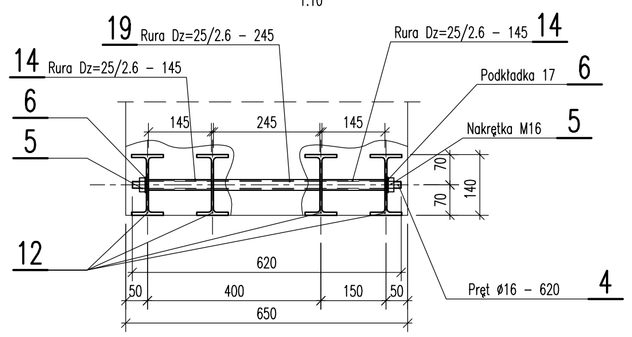

NADPROŻE NS-11 Wykonać 2x

1:10

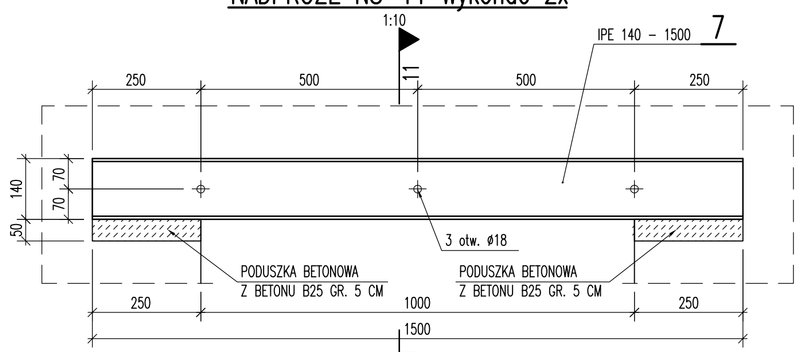

PRZEKRÓJ 11-11

1:10

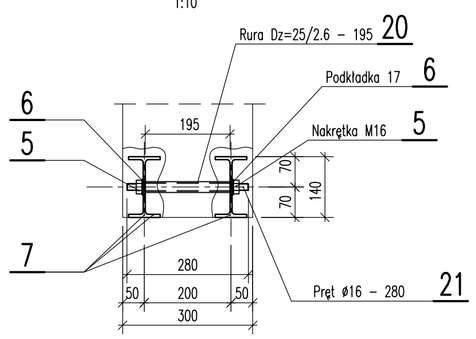

NADPROŻE NS-12 Wykonać 2x

1:10

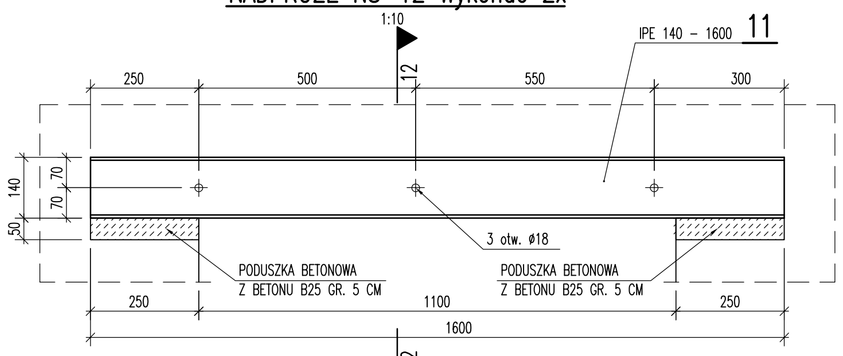

NADPROŻE NS-13 Wykonać 1x

1:10

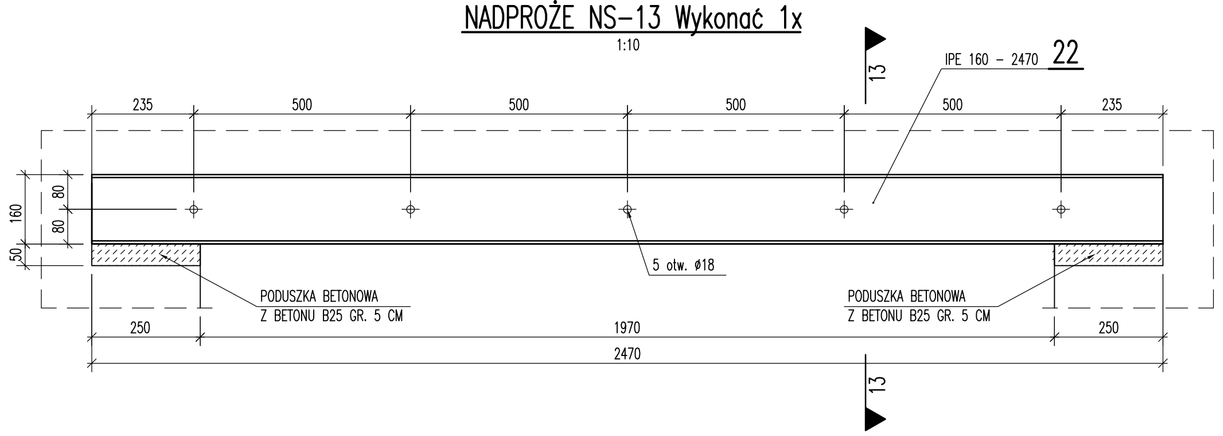

NADPROŻE NS-14 Wykonać 1x

1:10

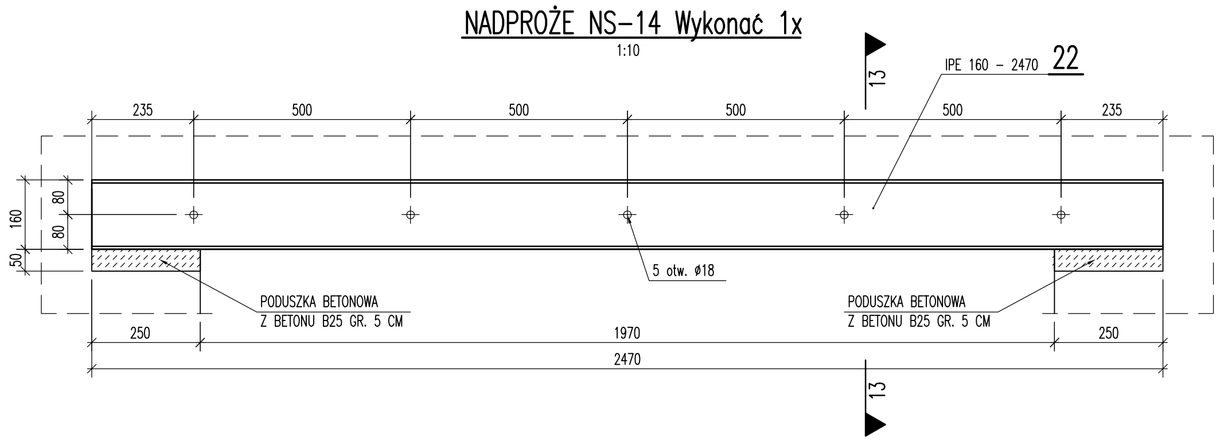

PRZEKRÓJ 14-14

1:10

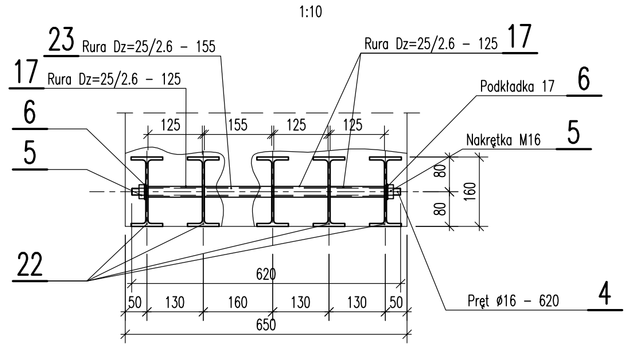

PRZEKRÓJ 15-15

1:10

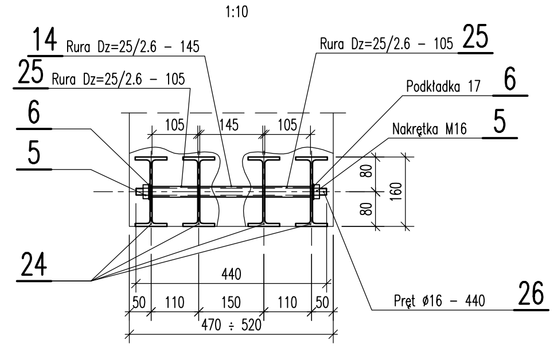

NADPROŻE NS-15 Wykonać 2x

1:10

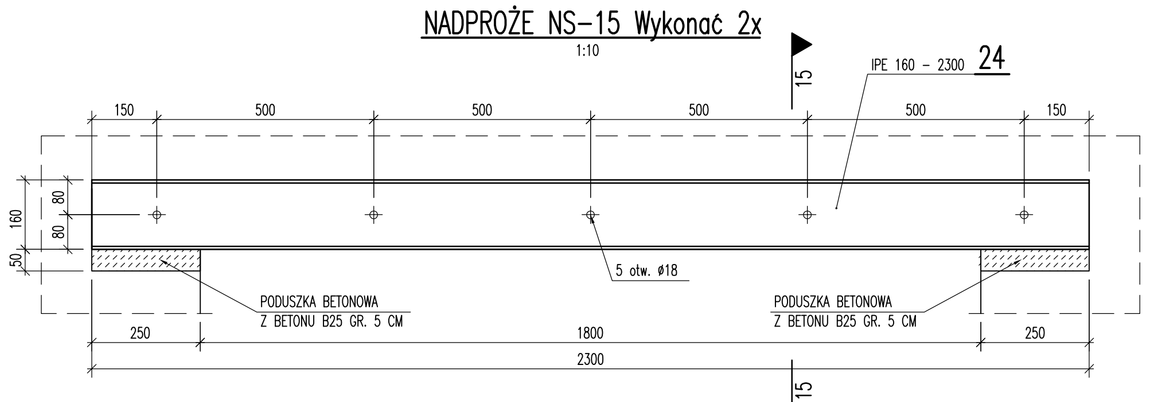

PRZEKRÓJ 13-13

1:10

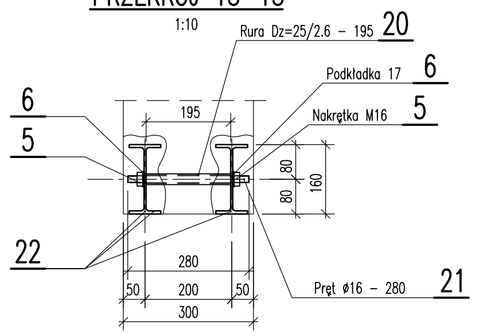

WYKAZ MATERIAŁÓW DLA NADPROŻA NS-9

ELEM.	POZ.	ILOŚĆ ELEM.	WYSZCZEGÓLNIENIE	DŁUGOŚĆ ELEMENTU [mm]	CIĘŻAR JEDN. [kg/m]	CIĘŻAR ELEMENTU [kg]	CIĘŻAR RAZEM [kg]	MATERIAŁ	UWAGI
NADPROŻE NS-9	18	3	IPE 160	2220	15,80	35,1	210,6	St3SX	
	2	20	Rurka Dz=25/2,6	95	1,44	0,15	3,0	R35	
	3	5	Rurka Dz=25/2,6	135	1,44	0,2	1,0	R35	
	4	5	Pręt ø16	620	1,58	1,0	5,0	St3SX	gwint M16
	5	10	Nakrętka M16			0,033	0,3		
	6	10	Podkładka 17			0,011	0,1		
						Razem [kg]	= 121,0		
			Wykonać 1x			1 x 220,0	= 220,0		

WYKAZ MATERIAŁÓW DLA NADPROŻA NS-10

ELEM.	POZ.	ILOŚĆ ELEM.	WYSZCZEGÓLNIENIE	DŁUGOŚĆ ELEMENTU [mm]	CIĘŻAR JEDN. [kg/m]	CIĘŻAR ELEMENTU [kg]	CIĘŻAR RAZEM [kg]	MATERIAŁ	UWAGI
NADPROŻE NS-10	12	4	IPE 140	1800	12,90	23,2	92,8	St3SX	
	14	8	Rurka Dz=25/2,6	145	1,44	0,2	1,6	R35	
	19	4	Rurka Dz=25/2,6	245	1,44	0,35	1,4	R35	
	4	4	Pręt ø16	620	1,58	1,0	4,0	St3SX	gwint M16
	5	8	Nakrętka M16			0,033	0,3		
	6	8	Podkładka 17			0,011	0,1		
						Razem [kg]	= 100,2		
			Wykonać 2x			2 x 100,2	= 200,4		

WYKAZ MATERIAŁÓW DLA NADPROŻA NS-11

ELEM.	POZ.	ILOŚĆ ELEM.	WYSZCZEGÓLNIENIE	DŁUGOŚĆ ELEMENTU [mm]	CIĘŻAR JEDN. [kg/m]	CIĘŻAR ELEMENTU [kg]	CIĘŻAR RAZEM [kg]	MATERIAŁ	UWAGI
NADPROŻE NS-11	7	2	IPE 140	1500	12,90	19,35	38,7	St3SX	
	20	3	Rurka Dz=25/2,6	195	1,44	0,3	0,9	R35	
	21	3	Pręt ø16	280	1,58	0,5	1,5	St3SX	gwint M16
	5	6	Nakrętka M16			0,033	0,2		
	6	6	Podkładka 17			0,011	0,1		
						Razem [kg]	= 41,4		
			Wykonać 2x			2 x 41,4	= 82,8		

WYKAZ MATERIAŁÓW DLA NADPROŻA NS-12

ELEM.	POZ.	ILOŚĆ ELEM.	WYSZCZEGÓLNIENIE	DŁUGOŚĆ ELEMENTU [mm]	CIĘŻAR JEDN. [kg/m]	CIĘŻAR ELEMENTU [kg]	CIĘŻAR RAZEM [kg]	MATERIAŁ	UWAGI
NADPROŻE NS-12	12	2	IPE 140	1600	12,90	20,65	41,3	St3SX	
	20	3	Rurka Dz=25/2,6	195	1,44	0,3	0,9	R35	
	21	3	Pręt ø16	280	1,58	0,5	1,5	St3SX	gwint M16
	5	6	Nakrętka M16			0,033	0,2		
	6	6	Podkładka 17			0,011	0,1		
						Razem [kg]	= 44,0		
			Wykonać 2x			2 x 44,0	= 88,0		

WYKAZ MATERIAŁÓW DLA NADPROŻA NS-13

ELEM.	POZ.	ILOŚĆ ELEM.	WYSZCZEGÓLNIENIE	DŁUGOŚĆ ELEMENTU [mm]	CIĘŻAR JEDN. [kg/m]	CIĘŻAR ELEMENTU [kg]	CIĘŻAR RAZEM [kg]	MATERIAŁ	UWAGI
NADPROŻE NS-13	22	2	IPE 160	2470	15,80	39,0	78,0	St3SX	
	20	5	Rurka Dz=25/2,6	195	1,44	0,3	1,5	R35	
	21	5	Pręt ø16	280	1,58	0,5	2,5	St3SX	gwint M16
	5	10	Nakrętka M16			0,033	0,3		
	6	10	Podkładka 17			0,011	0,1		
						Razem [kg]	= 82,4		
			Wykonać 1x			1 x 82,4	= 82,4		

WYKAZ MATERIAŁÓW DLA NADPROŻA NS-14

ELEM.	POZ.	ILOŚĆ ELEM.	WYSZCZEGÓLNIENIE	DŁUGOŚĆ ELEMENTU [mm]	CIĘŻAR JEDN. [kg/m]	CIĘŻAR ELEMENTU [kg]	CIĘŻAR RAZEM [kg]	MATERIAŁ	UWAGI
NADPROŻE NS-14	22	5	IPE 160	2470	15,80	39,0	195,0	St3SX	
	17	15	Rurka Dz=25/2,6	125	1,44	0,2	3,0	R35	
	23	5	Rurka Dz=25/2,6	155	1,44	0,25	1,3	R35	
	4	5	Pręt ø16	620	1,58	1,0	5,0	St3SX	gwint M16
	5	10	Nakrętka M16			0,033	0,3		
	6	10	Podkładka 17			0,011	0,1		
						Razem [kg]	= 204,7		
			Wykonać 1x			1 x 204,7	= 204,7		

WYKAZ MATERIAŁÓW DLA NADPROŻA NS-15

ELEM.	POZ.	ILOŚĆ ELEM.	WYSZCZEGÓLNIENIE	DŁUGOŚĆ ELEMENTU [mm]	CIĘŻAR JEDN. [kg/m]	CIĘŻAR ELEMENTU [kg]	CIĘŻAR RAZEM [kg]	MATERIAŁ	UWAGI
NADPROŻE NS-15	24	4	IPE 160	2300	15,80	36,35	145,4	St3SX	
	14	5	Rurka Dz=25/2,6	145	1,44	0,2	1,0	R35	
	25	10	Rurka Dz=25/2,6	105	1,44	0,15	1,5	R35	
	26	5	Pręt ø16	440	1,58	0,7	3,5	St3SX	gwint M16
	5	10	Nakrętka M16			0,033	0,3		
	6	10	Podkładka 17			0,011	0,1		
						Razem [kg]	= 151,7		
			Wykonać 2x			2 x 151,7	= 303,4		

UWAGI:

1. Kształt i wymiary porównać z projektem architektonicznym.
2. Wymiary podano w mm.
3. Usytuowanie belek pokazano na rysunkach rzutów architektonicznych.

Inwestor:
POWIAT NOWOSĄDECKI
UL. JAGIELLOŃSKA 33
33-300 NOWY SĄCZ

Temat projektu:
ROZBUDOWA ISTNIEJĄCEGO BUDYNKU OŚWIATOWEGO O SALĘ GIMNASTYCZNĄ Z ZAPLECZEM ORAZ PRZEBUDOWA I MODERNIZACJA PRZEDMIOTOWEGO BUDYNKU Z PRZEZNACZENIEM NA LICEUM OGÓLNOKSZTAŁCĄCE W GRYBÓW, REMONTEM ISTNIEJĄCEGO BOISKA SPORTOWEGO WRAZ Z INFRASTRUKTURĄ TECHNICZNĄ NA DZIAŁKACH EWID. 639/2 W GRYBOWIE.

Nazwa rysunku:
NADPROŻA STALOWE
NS-9 ÷ NS-15

Jednostka projektowa:
PROFIL STUDIO ARCHITEKTONICZNE REALIZACJA INWESTYCJI
44-100 Gliwice ul. Lipowa 12

Projektował:	Specjalność:	Podpis:	Data:
mgr inż. HENRYK BORECKI UPR. BUD. 82/92	Konstrukcja		06.2015
Sprawdził: mgr inż. MAŁGORZATA KOWALCZIKA-HAJOK UPR. BUD. SLK/1163/POOK/05	Konstrukcja		

stadium	nr rys.	Skala:	Rew.:
PW	K-20	1:10	0

NADPROŻE NS-16 Wykonać 1x

1:10

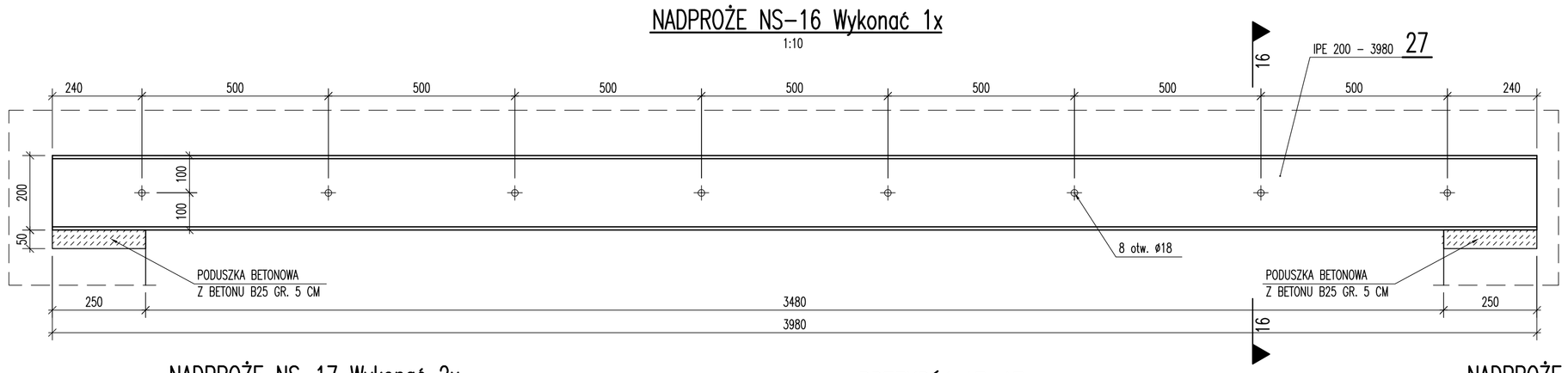

PRZEKRÓJ 16-16

1:10

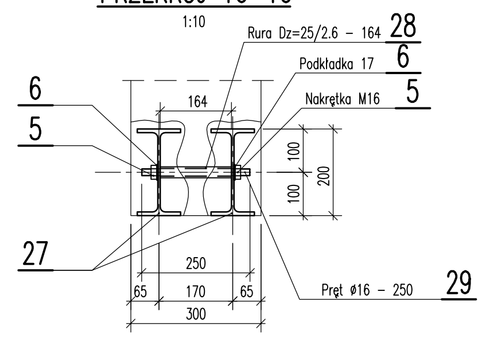

NADPROŻE NS-17 Wykonać 2x

1:10

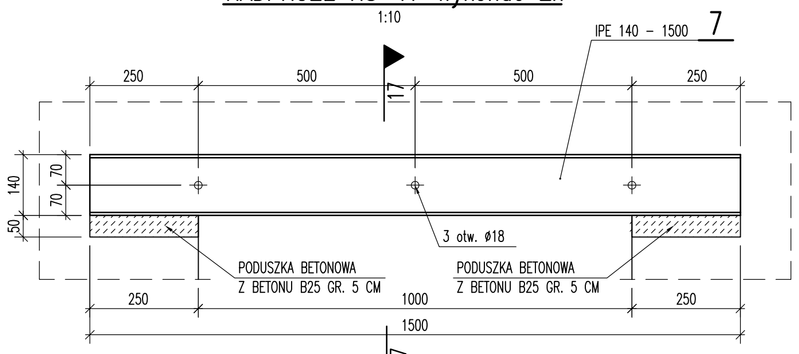

PRZEKRÓJ 17-17

1:10

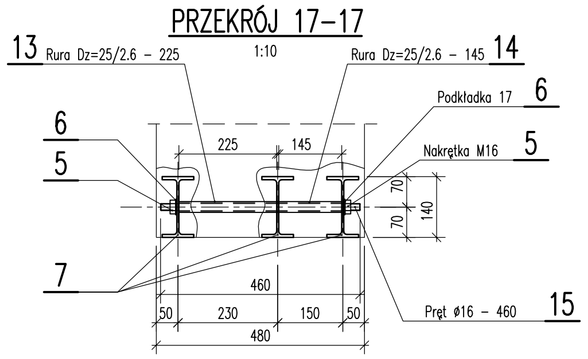

NADPROŻE NS-18 Wykonać 2x

1:10

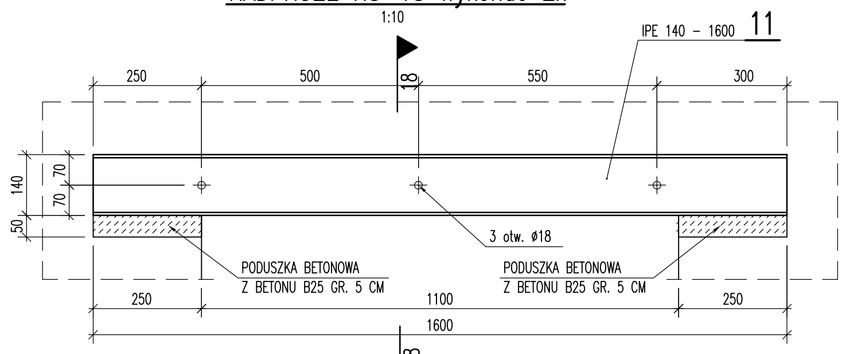

NADPROŻE NS-19 Wykonać 1x

1:10

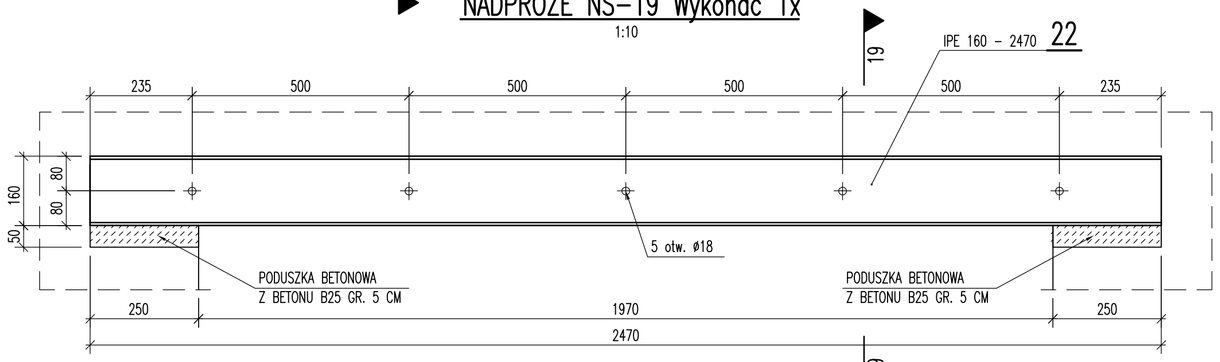

PRZEKRÓJ 15-15

1:10

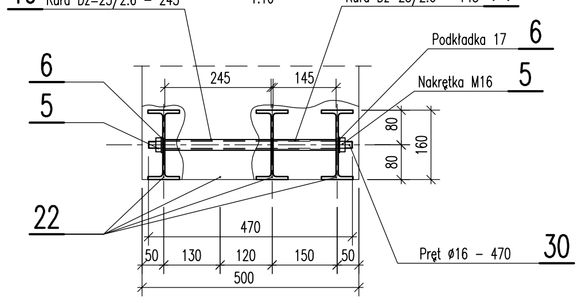

PRZEKRÓJ 18-18

1:10

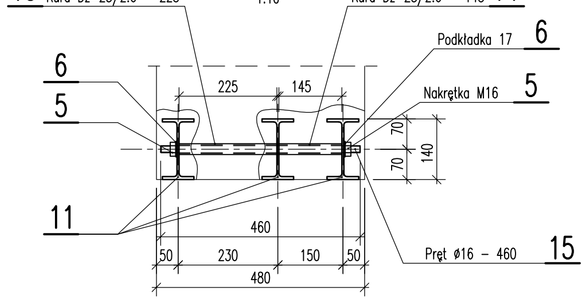

NADPROŻE NS-20 Wykonać 1x

1:10

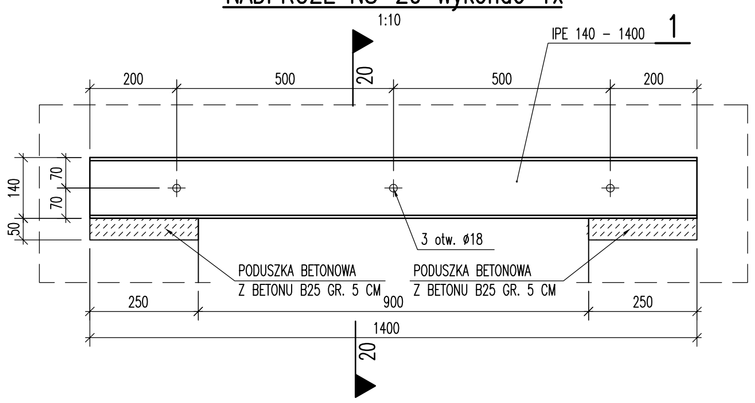

PRZEKRÓJ 20-20

1:10

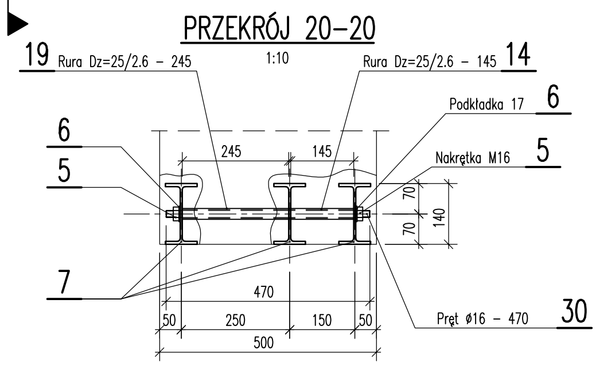

WYKAZ MATERIAŁÓW DLA NADPROŻA NS-20

ELEM.	POZ.	ILOŚĆ ELEM.	WYSZCZEGÓLNIENIE	DŁUGOŚĆ ELEMENTU [mm]	CIĘŻAR JEDN. [kg/m]	CIĘŻAR ELEMENTU [kg]	CIĘŻAR RAZEM [kg]	MATERIAŁ	UWAGI
NADPROŻE NS-20	1	3	IPE 140	1400	12,90	18,1	54,3	St3SX	
	19	3	Rurka Dz=25/2,6	245	1,44	0,35	1,1	R35	
	14	3	Rurka Dz=25/2,6	145	1,44	0,2	0,6	R35	
	30	3	Pręt ø16	470	1,58	0,75	2,3	St3SX	gwint M16
	5	6	Nakrętka M16			0,033	0,2		
	6	6	Podkładka 17			0,011	0,1		
					Razem [kg]		= 58,6		
			Wykonać 1x		2 x	58,6	= 58,6		

WYKAZ MATERIAŁÓW DLA NADPROŻA NS-16

ELEM.	POZ.	ILOŚĆ ELEM.	WYSZCZEGÓLNIENIE	DŁUGOŚĆ ELEMENTU [mm]	CIĘŻAR JEDN. [kg/m]	CIĘŻAR ELEMENTU [kg]	CIĘŻAR RAZEM [kg]	MATERIAŁ	UWAGI
NADPROŻE NS-16	27	2	IPE 200	3980	22,40	89,2	178,4	St3SX	
	28	8	Rurka Dz=25/2,6	164	1,44	0,25	2,0	R35	
	29	8	Pręt ø16	250	1,58	0,4	3,2	St3SX	gwint M16
	5	16	Nakrętka M16			0,033	0,5		
	6	16	Podkładka 17			0,011	0,2		
					Razem [kg]		= 184,3		
			Wykonać 1x		1 x	184,3	= 184,3		

WYKAZ MATERIAŁÓW DLA NADPROŻA NS-17

ELEM.	POZ.	ILOŚĆ ELEM.	WYSZCZEGÓLNIENIE	DŁUGOŚĆ ELEMENTU [mm]	CIĘŻAR JEDN. [kg/m]	CIĘŻAR ELEMENTU [kg]	CIĘŻAR RAZEM [kg]	MATERIAŁ	UWAGI
NADPROŻE NS-17	7	3	IPE 140	1500	12,90	19,35	58,1	St3SX	
	13	3	Rurka Dz=25/2,6	225	1,44	0,35	1,1	R35	
	14	3	Rurka Dz=25/2,6	145	1,44	0,2	0,6	R35	
	15	3	Pręt ø16	460	1,58	0,75	2,3	St3SX	gwint M16
	5	6	Nakrętka M16			0,033	0,2		
	6	6	Podkładka 17			0,011	0,1		
					Razem [kg]		= 62,4		
			Wykonać 2x		2 x	62,4	= 124,8		

WYKAZ MATERIAŁÓW DLA NADPROŻA NS-18

ELEM.	POZ.	ILOŚĆ ELEM.	WYSZCZEGÓLNIENIE	DŁUGOŚĆ ELEMENTU [mm]	CIĘŻAR JEDN. [kg/m]	CIĘŻAR ELEMENTU [kg]	CIĘŻAR RAZEM [kg]	MATERIAŁ	UWAGI
NADPROŻE NS-18	11	3	IPE 140	1600	12,90	20,65	62,0	St3SX	
	13	3	Rurka Dz=25/2,6	225	1,44	0,35	1,1	R35	
	14	3	Rurka Dz=25/2,6	145	1,44	0,2	0,6	R35	
	15	3	Pręt ø16	460	1,58	0,75	2,3	St3SX	gwint M16
	5	6	Nakrętka M16			0,033	0,2		
	6	6	Podkładka 17			0,011	0,1		
					Razem [kg]		= 66,3		
			Wykonać 2x		2 x	66,3	= 132,6		

WYKAZ MATERIAŁÓW DLA NADPROŻA NS-19

ELEM.	POZ.	ILOŚĆ ELEM.	WYSZCZEGÓLNIENIE	DŁUGOŚĆ ELEMENTU [mm]	CIĘŻAR JEDN. [kg/m]	CIĘŻAR ELEMENTU [kg]	CIĘŻAR RAZEM [kg]	MATERIAŁ	UWAGI
NADPROŻE NS-19	22	3	IPE 160	2470	15,80	39,0	117,0	St3SX	
	14	5	Rurka Dz=25/2,6	145	1,44	0,2	1,0	R35	
	19	5	Rurka Dz=25/2,6	245	1,44	0,4	2,0	R35	
	30	5	Pręt ø16	470	1,58	0,75	3,8	St3SX	gwint M16
	5	10	Nakrętka M16			0,033	0,3		
	6	10	Podkładka 17			0,011	0,1		
					Razem [kg]		= 124,2		
			Wykonać 1x		1 x	124,2	= 124,2		

UWAGI:

1. Kształt i wymiary porównać z projektem architektonicznym.
2. Wymiary podano w mm.
3. Usytuowanie belek pokazano na rysunkach rzutów architektonicznych.

Inwestor:
POWIAT NOWOSĄDECKI
UL. JAGIELLOŃSKA 33
33-300 NOWY SĄCZ

Temat projektu:
ROZBUDOWA ISTNIEJĄCEGO BUDYNKU OŚWIATOWEGO O SALĘ GIMNASTYCZNĄ Z ZAPLECZEM ORAZ PRZEBUDOWA I NADBUDOWA PRZEMROKOWEGO BUDYNKU Z PRZEZNACZENIEM NA LUDZIE OGÓLNOKSZTAŁCĄCE W GRYBOWIE, REMONTEM ISTNIEJĄCEGO BOISKA SPORTOWEGO WRAZ Z INFRASTRUKTURĄ TECHNICZNĄ NA DZIAŁKACH EWID. 6292/8 OBRZĘDIME.

Nazwa rysunku:
NADPROŻA STALOWE NS-16 ÷ NS-20

Jednostka projektowa:
PROFIL STUDIO ARCHITEKTONICZNE REALIZACJA INWESTYCJI
44-100 Gliwice ul. Łużycka 12

Projektował: mgr inż. HENRYK BORECKI UPR. BUD. 82/92	Specjalność: Konstrukcja	Podpis:	Data: 06.2015
Sprawdził: mgr inż. MAŁGORZATA KUWACZKA-HAJOK UPR. BUD. SLK/1103/POOK/06	Specjalność: Konstrukcja	Podpis:	

stadium	nr rys.	Skala:	Rew.:
PW	K-21	1:10	0

RZUT WZMOCNIENIA OTWORU PLATFORMY WINDOWEJ

1:50

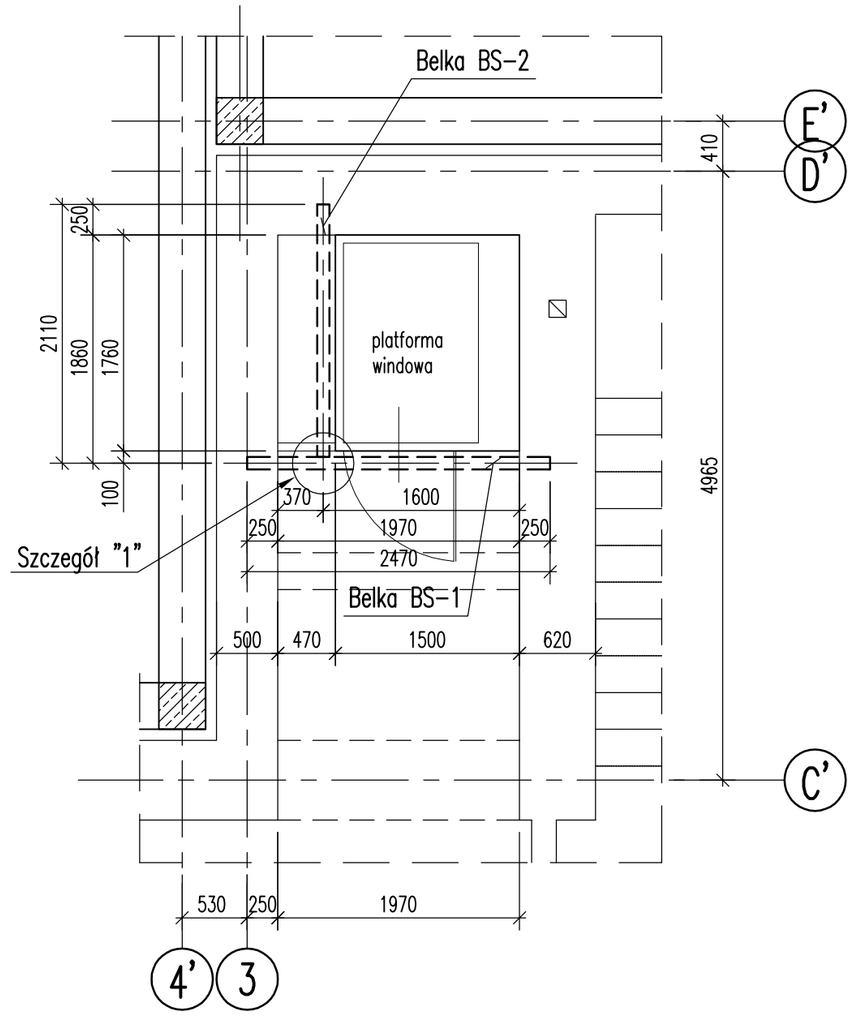

BELKA BS-1 Wykonać 2x

1:10

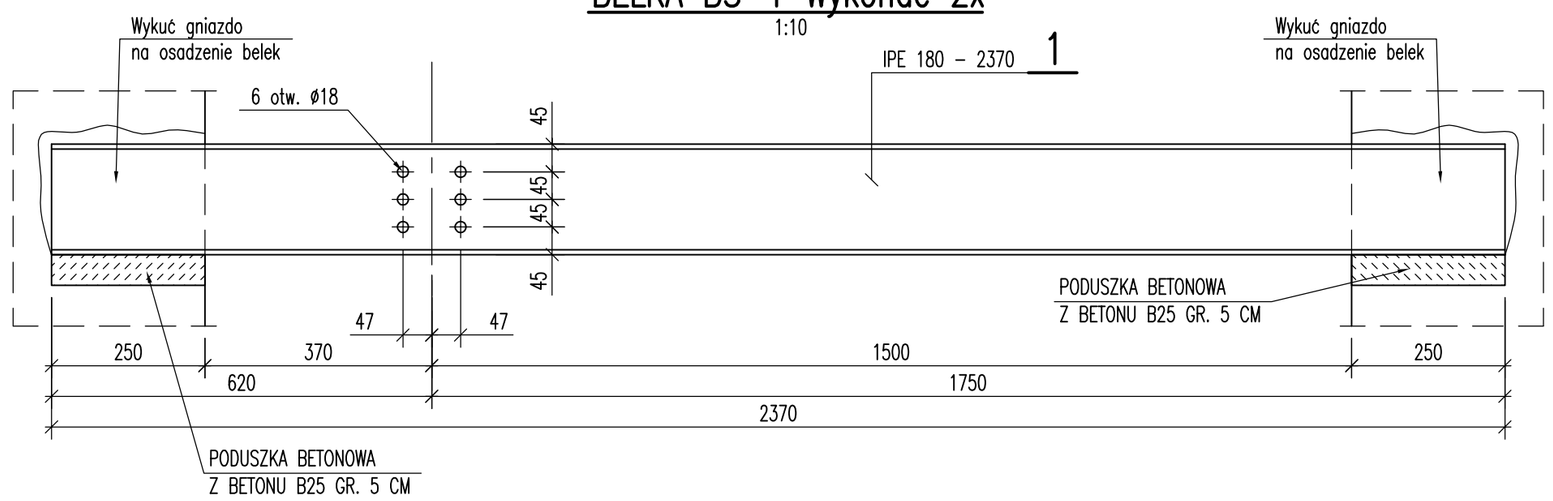

BELKA BS-2 Wykonać 2x

1:10

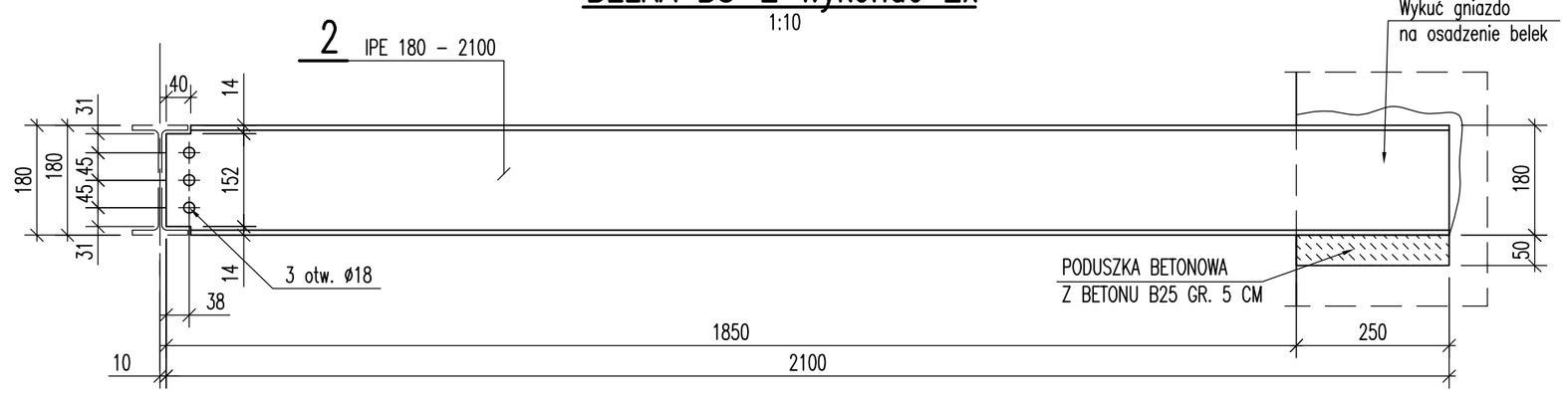

ELEMEMENTY ZŁĄCZY

1:10

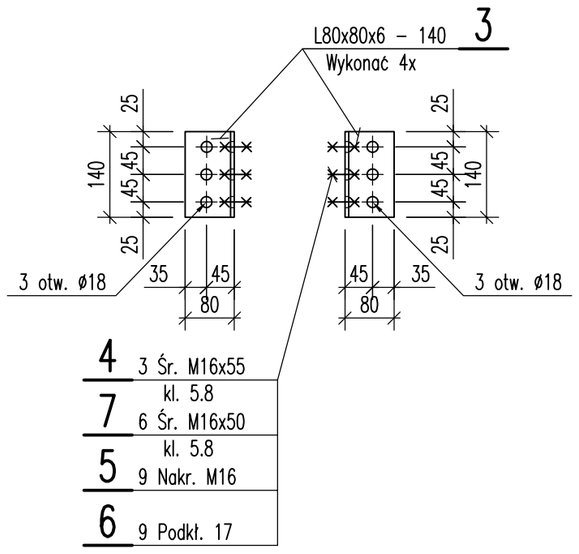

SZCZEGÓŁ "1"

1:10

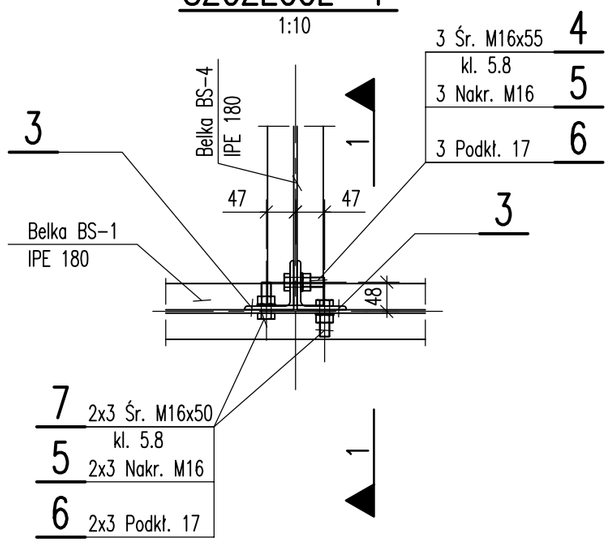

PRZEKRÓJ 1-1

1:10

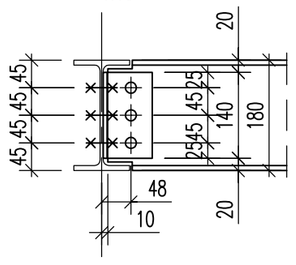

WYKAZ MATERIAŁÓW

ELEM.	POZ.	ILOŚĆ ELEM.	WYSZCZEGÓLNIENIE	DŁUGOŚĆ ELEMENTU [mm]	CIĘŻAR JEDN. [kg/m]	CIĘŻAR ELEMENTU [kg]	CIĘŻAR RAZEM [kg]	MATERIAŁ	UWAGI
Belka BS-3	1	1	IPE 180	2370	18,80	44,6	44,6	St3SX	
						Razem [kg] =	44,6		
			Wykonać 2x			2 x44,6 =	89,2		
Belka BS-4	2	1	IPE 180	2100	18,80	39,5	39,5	St3SX	
						Razem [kg] =	39,5		
			Wykonać 2x			2 x 39,5 =	79,0		
Elementy złączy	3	4	L 80x80x6	140	7,34	1,05	4,2	St3SX	
	4	6	Śruba M 16x55			0,115	0,8	kl. 5.8	
	5	18	Nakrętka M 16			0,033	0,6	kl. 5	
	6	18	Podkładka 17			0,011	0,2		
	7	12	Śruba M 16x50			0,107	1,4	kl. 5.8	
						Razem [kg] =	7,2		
			Wykonać 1x			1x 7,2 =	7,2		

UWAGI:

1. Kształt i wymiary porównać z projektem architektonicznym.
2. Wymiary podano w mm.

Inwestor: POWIAT NOWOSĄDECKI, UL. JAGIELLOŃSKA 33, 33-300 NOWY SĄCZ	Jednostka projektowa: **PROFIL** STUDIO ARCHTEKTONICZNE REALIZACJA INWESTYCJI, 44-100 Gliwice, ul. Lipowa 12			
Temat projektu: ROZBUDOWA ISTNIEJĄCEGO BUDYNKU OŚWIATOWEGO O SALĘ GIMNASTYCZNĄ, Z ZAPLECZEM ORAZ PRZEBUDOWA I NADBUDOWA PRZEDMIOTOWEGO BUDYNKU Z PRZEZNACZENIEM NA LICEUM OGÓLNOKSTZAŁCĄCE W GRYBOWIE, REMONTEM ISTNIEJĄCEGO BOISKA SPORTOWEGO WRAZ Z INFRASTRUKTURĄ TECHNICZNĄ, NA DZIAŁKACH 678, 679/2 W GRYBOWIE.	Projektował: mgr inż. HENRYK BORECKI UPR. BUD. 82/92	Specjalność: Konstrukcja	Podpis:	Data: 06.2015
Nazwa rysunku: **WZMOCNIENIE OTWORU W STROPIE DLA PLATFORMY WINDOWEJ**	Sprawdził: mgr inż. MAŁGORZATA KUWACZKA-HAJOK UPR. BUD. SLK/1193/POOK/06	Specjalność: Konstrukcja	Podpis:	
	stadium: PW	nr rys.: K-22	Skala: 1:50,1:10	Rew.: 0

RZUT WIĘŹBY (DACHU)

1:100

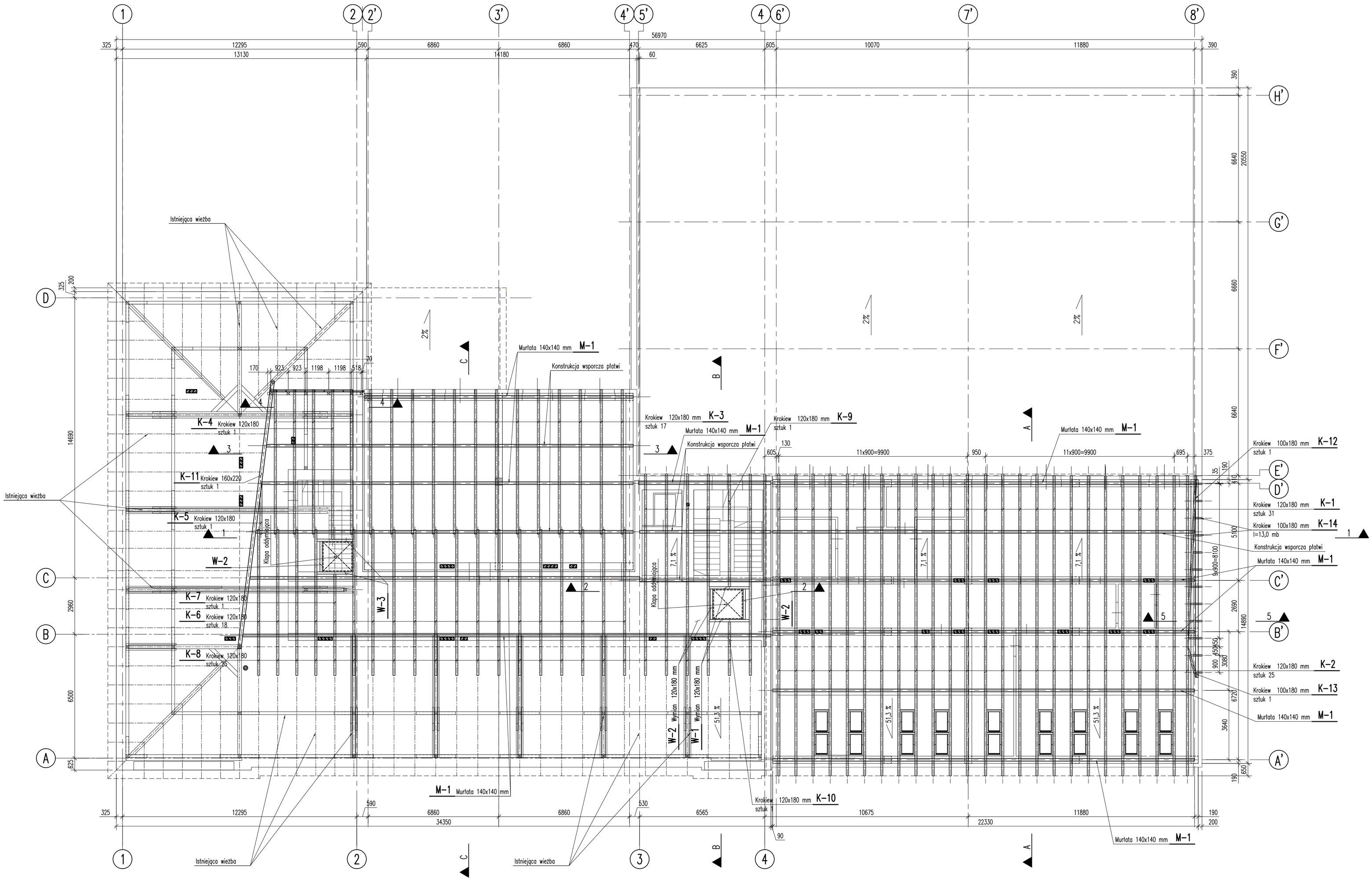

UWAGI:

1. Kształt i wymiary porównać z projektem architektonicznym.
2. Wymiary podano w mm.
3. Rozpatrywać łącznie z rysunkami nr K-24.

Inwestor: POWIAT NOWOSĄDECKI, UL. JAGIELLOŃSKA 33, 33-300 NOWY SĄCZ	Jednostka projektowa: **PROFIL** STUDIO ARCHITEKTONICZNE REALIZACJA INWESTYCJI, 44-100 Gliwice, ul. Lipowa 12			
Temat projektu: ROZBUDOWA ISTNIEJĄCEGO BUDYNKU OGÓLNOKSZTAŁCĄCEGO O SALĘ GIMNASTYCZNĄ Z ZAPLECZEM ORAZ PRZEBUDOWA I NADBUDOWA PRZEDWEJOWEGO BUDYNKU Z PRZEZNACZENIEM NA LICEUM OGÓLNOKSZTAŁCĄCE W GRYBOWIE, REMONTEM ISTNIEJĄCEGO BOISKA SPORTOWEGO WRAZ Z INFRASTRUKTURĄ TECHNICZNĄ NA DZIAŁKACH 628, 629/2 W GRYBOWIE	Projektował: mgr inż. HENRYK BORECKI UPR. BUD. 82/92	Specjalność: Konstrukcja	Podpis:	Data: 06.2015
Nazwa rysunku: **RZUT WIĘŹBY**	Sprawdził: mgr inż. MAŁGORZATA KOWALCZIKA-HAJUK UPR. BUD. SLK/1153/POOK/08	Specjalność: Konstrukcja	Podpis:	
	stadium: PW	nr rys.: K-23	Skala: 1:100	Rew.: 0

PRZEKRÓJ A–A
1:100

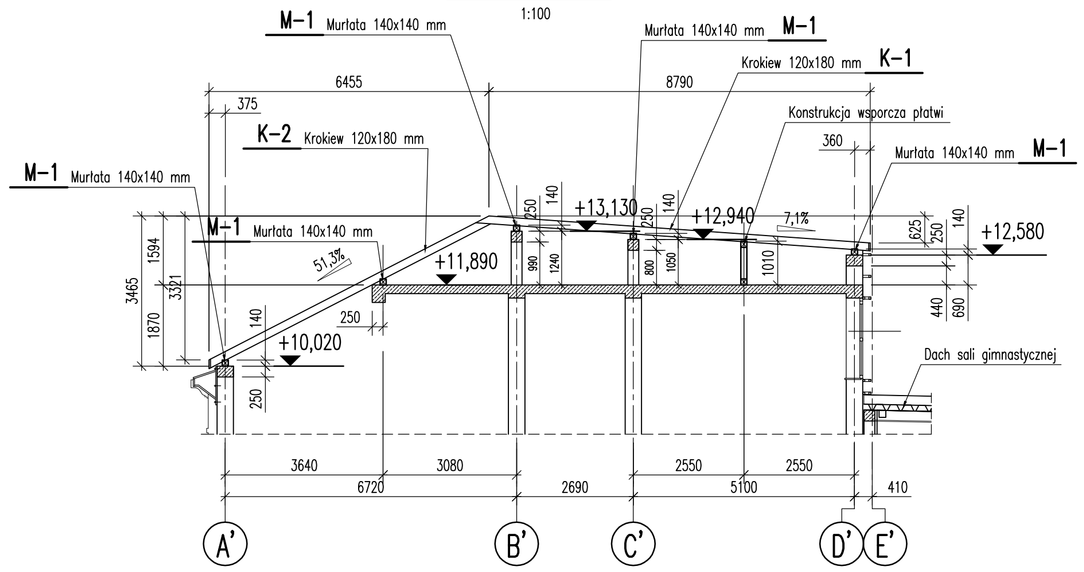

PRZEKRÓJ B–B
1:100

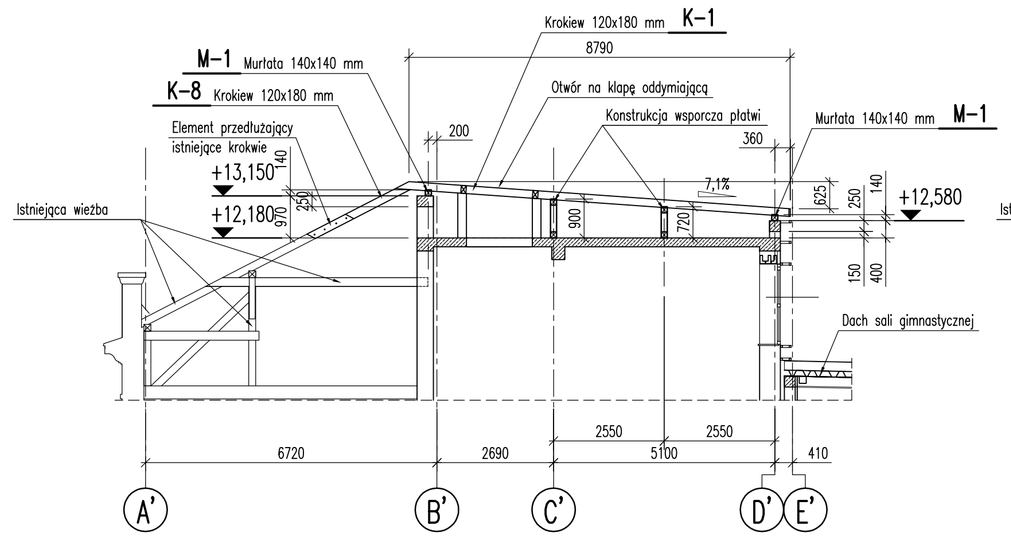

PRZEKRÓJ C–C
1:100

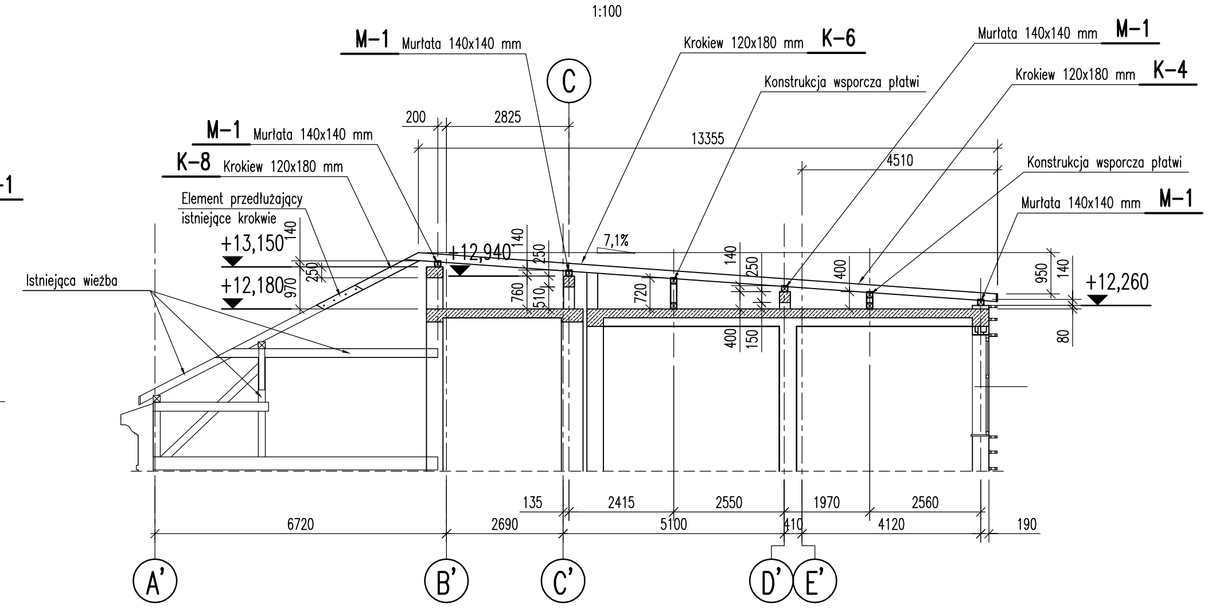

PRZEKRÓJ 1–1
1:100

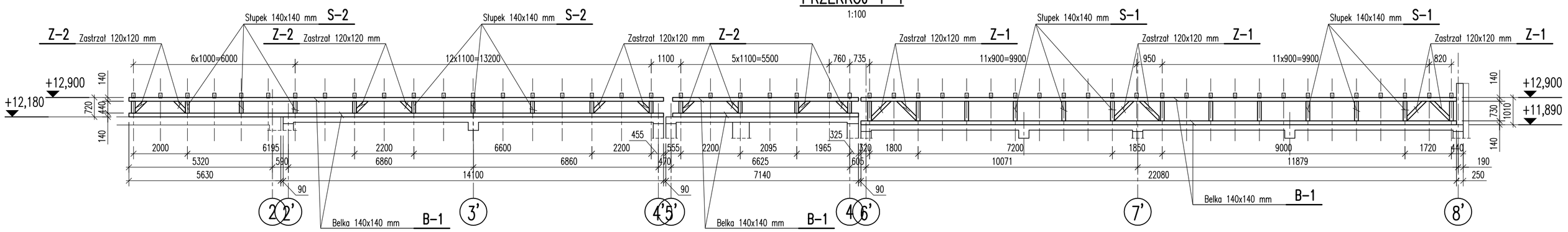

PRZEKRÓJ 2–2
1:100

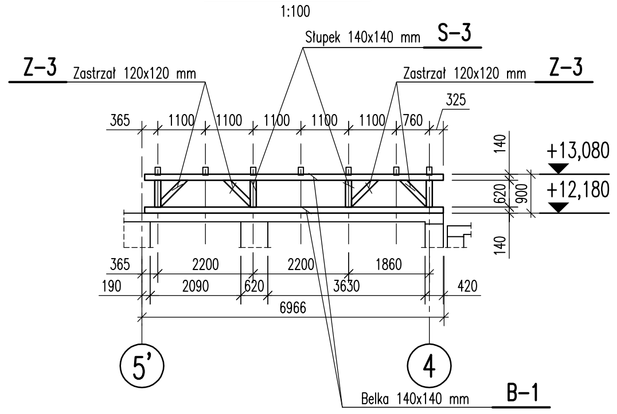

PRZEKRÓJ 3–3
1:100

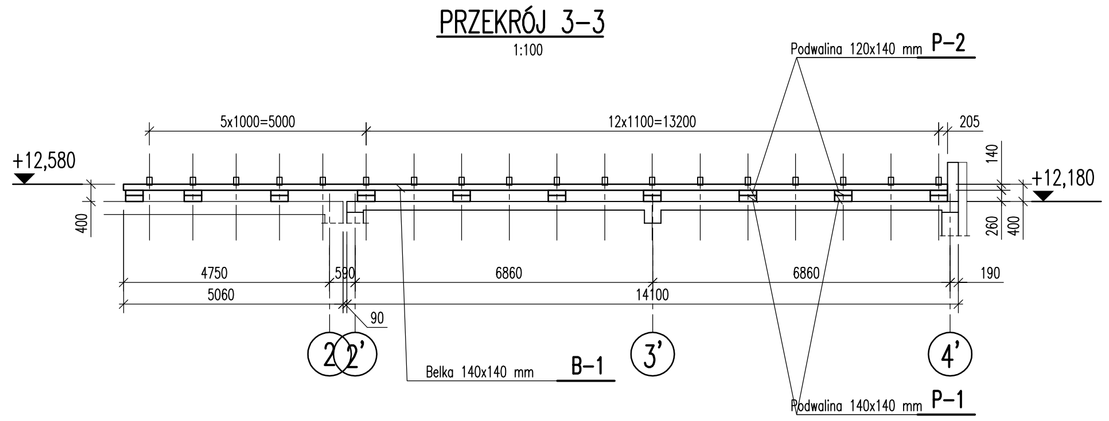

PRZEKRÓJ 4–4
1:100

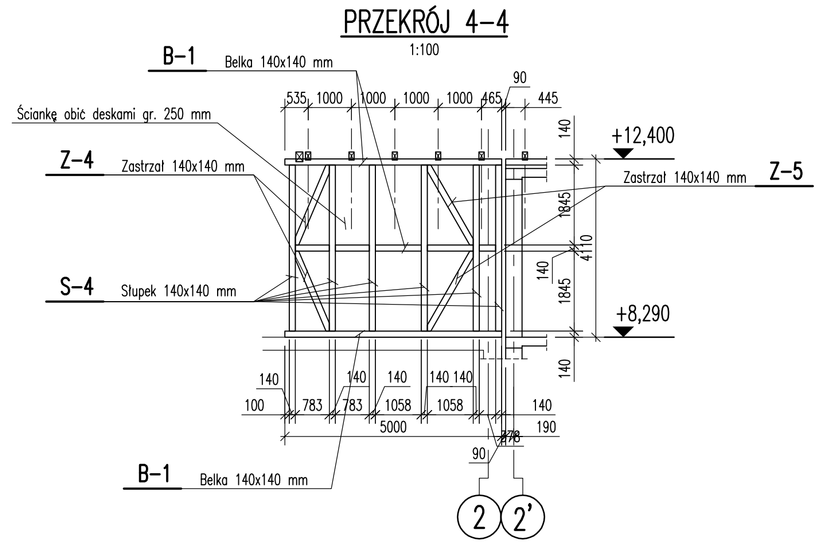

PRZEKRÓJ 5–5
1:100

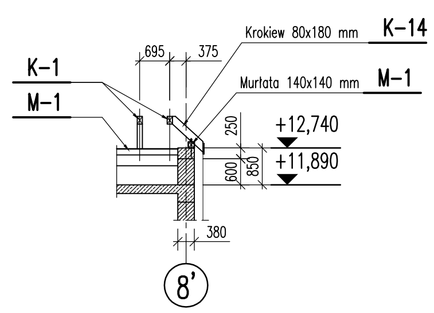

ZESTAWIENIE DREWNA

Poz.	Nazwa elementu i wymiar		Dług. elem. m	Ilosc szt	Objetosc drewna m3 Jednostk.	Łączna
B–1	Belka	14x14	155,00	mb	3,038	3,038
S–1	Słupek	14x14	0,90	13	0,018	0,234
S–2	Słupek	14x14	0,60	10	0,012	0,120
S–3	Słupek	14x14	0,85	4	0,017	0,068
S–4	Słupek	14x14	3,95	6	0,077	0,462
Z–1	Zastrzał	12x12	1,20	6	0,017	0,102
Z–2	Zastrzał	12x12	0,80	6	0,012	0,072
Z–3	Zastrzał	12x12	1,00	4	0,015	0,060
Z–4	Zastrzał	14x14	2,15	2	0,042	0,084
Z–5	Zastrzał	14x14	2,30	2	0,045	0,090
M–1	Murłata	14x14	325,00	mb	6,370	6,370
K–1	Krokiew	12x18	9,25	31	0,200	6,200
K–2	Krokiew	12x18	7,65	25	0,165	4,125
K–3	Krokiew	12x18	7,80	17	0,169	2,873
K–4	Krokiew	12x18	8,00	1	0,173	0,173
K–5	Krokiew	12x18	3,00	1	0,065	0,065
K–6	Krokiew	12x18	6,35	18	0,137	2,466
K–7	Krokiew	12x18	1,05	1	0,023	0,023
K–8	Krokiew	12x18	1,80	25	0,039	0,975
K–9	Krokiew	12x18	6,15	1	0,133	0,133
K–10	Krokiew	12x18	1,50	1	0,033	0,033
K–11	Krokiew	16x22	15,00	mb	0,528	0,528
K–12	Krokiew	10x18	9,25	1	0,167	0,167
K–13	Krokiew	10x18	2,20	1	0,040	0,040
K–14	Krokiew	8x18	13,00	mb	0,187	0,187
W–1	Wymian	12x18	2,30	2	0,050	0,100
W–2	Wymian	12x18	1,80	3	0,039	0,117
W–3	Wymian	12x18	2,10	2	0,045	0,090
P–1	Powalina	14x14	0,50	10	0,010	0,100
P–2	Powalina	12x14	0,50	10	0,009	0,090
	Deski gr. 25 mm					0,514
				RAZEM	**m3**	**29,699**

UWAGI:

1. Kształt i wymiary porównać z projektem architektonicznym.
2. Wymiary podano w mm.
3. Rozpatrywać łącznie z rysunkiem nr K–23.

Inwestor: POWIAT NOWOSĄDECKI ul. JAGIELLOŃSKA 33 33-300 NOWY SĄCZ	Jednostka projektowa: **PROFIL** STUDIO ARCHITEKTONICZNE REALIZACJA INWESTYCJI 44-100 Gliwice ul. Lipowa 12			
Temat projektu: ROZBUDOWA ISTNIEJĄCEGO BUDYNKU OŚWIATOWEGO O SALĘ GIMNASTYCZNĄ Z ZAPLECZEM ORAZ PRZEBUDOWA I NADBUDOWA PRZEDMIOTOWEGO BUDYNKU Z PRZEZNACZENIEM NA LICEUM OGÓLNOKSZTAŁCĄCE W GRYBOWIE, REMONTEM ISTNIEJĄCEGO BOISKA SPORTOWEGO WRAZ Z INFRASTRUKTURĄ TECHNICZNĄ NA DZIAŁKACH EWID. 67/2 W GRYBOWIE	Projektował: mgr inż. HENRYK BORECKI UPR. BUD. 62/92	Specjalność: Konstrukcja	Podpis:	Data: 06.2015
Nazwa rysunku: **WIĘŹBA - PRZEKROJE**	Sprawdził: mgr inż. MAŁGORZATA KUWACZKA-HAJOK UPR. BUD. SLK/1163/POOK/06	Specjalność: Konstrukcja	Podpis:	
	stadium: PW	nr rys.: K-24	Skala: 1:100	Rew.: 0

RZUT KONSTRUKCJI DACHU
1:100

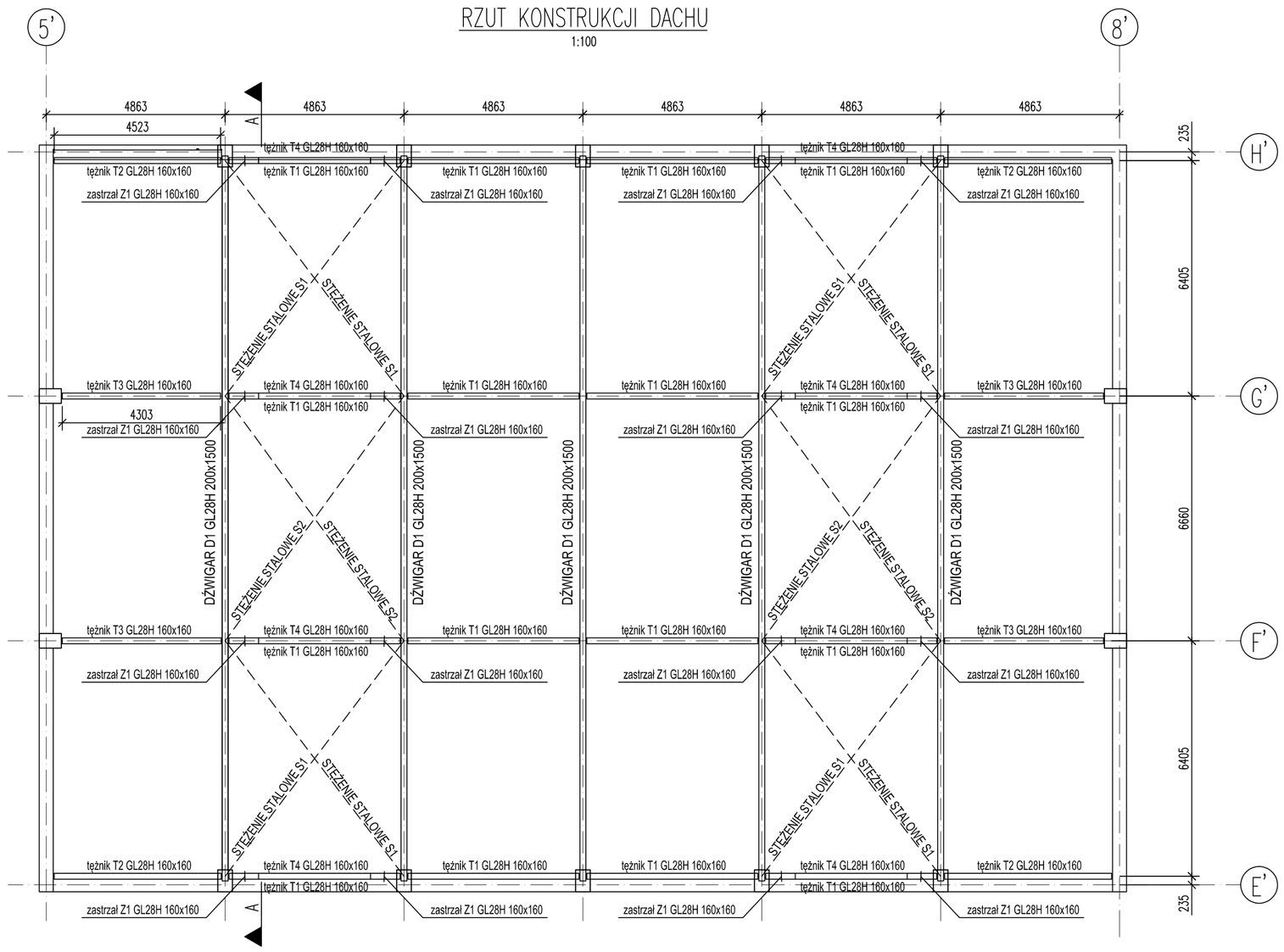

ZESTAWIENIE BLACHY TRAPEZOWEJ
1:100

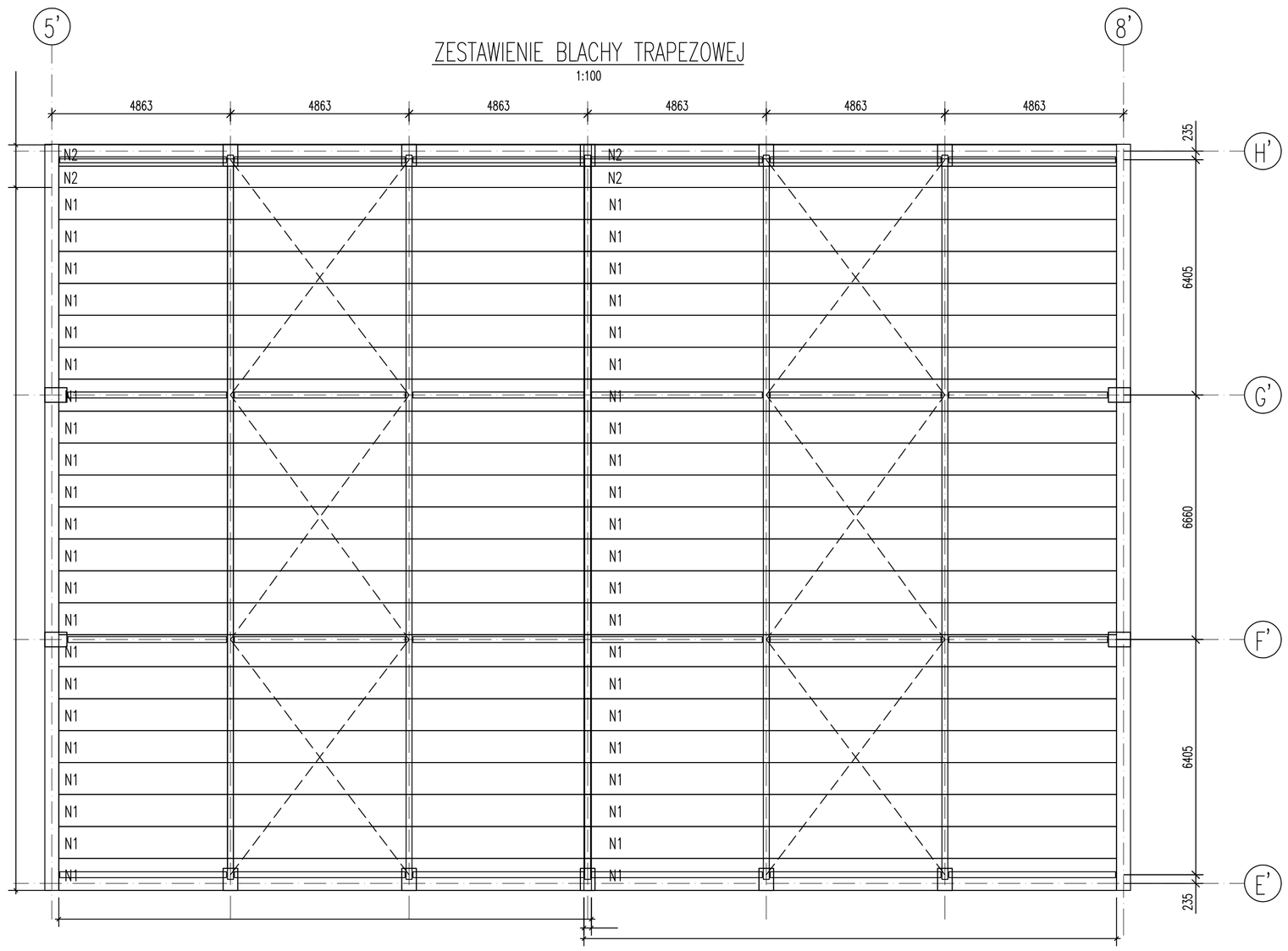

PRZEKRÓJ A–A
1:50

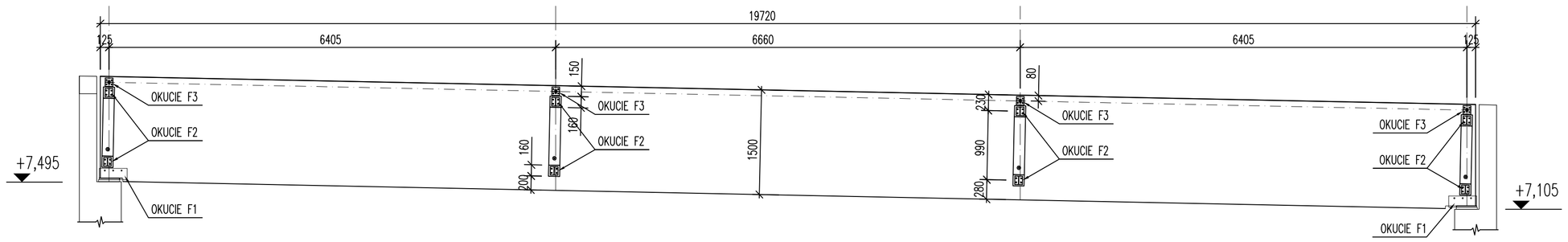

TĘŻNIK T4 GL28H 160x160 L=4613 Wykonać 8x
1:25

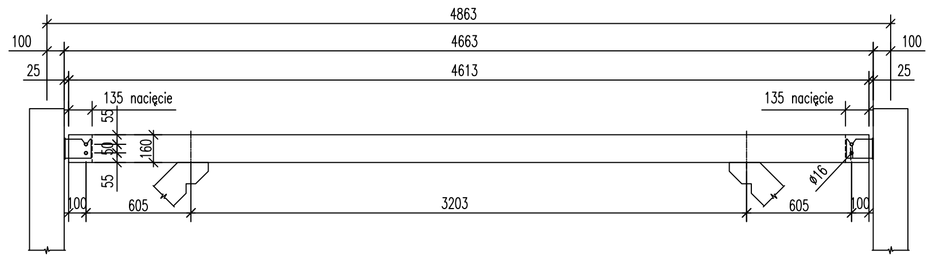

ZASTRZAŁ Z1 GL28H 160x160 L=1174 Wykonać 16x
1:25

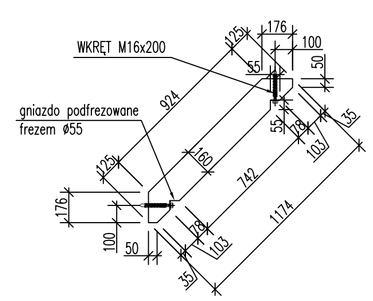

DŹWIGAR D1 GL28H 200x1500 R30 Wykonać 5x
1:25

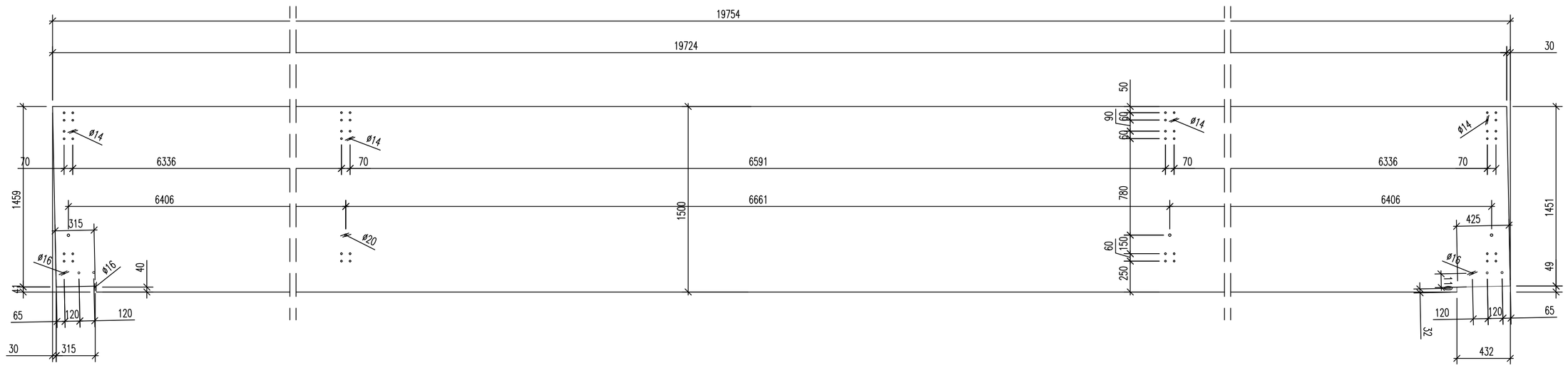

ZESTAWIENIE BLACH TRAPEZOWYCH PRUSZYŃSKI

POZ.	ILOŚĆ ELEM.	WYSZCZEGÓLNIENIE	SZEROKOŚĆ ELEMENTU [mm]	DŁUGOŚĆ ELEMENTU [mm]	CIĘŻAR JEDN. [kg/m]	CIĘŻAR ELEMENTU [kg]	CIĘŻAR RAZEM [kg]	MATERIAŁ	UWAGI
N1	44	Bl. T150 gr. 1,25 mm	870	14500	14,72	213,4	9391,0	S 320 GD	
N2	4	Bl. T150 gr. 1,25 mm	580	14500	9,81	142,3	569,0	S 320 GD	
Razem [kg] = 9960									
Wykonać 1x 1x9960 = 9960 kg									

UWAGI:

1. Kształt i wymiary porównać z projektem architektonicznym.
2. Wymiary podano w mm.
3. Rozpatrywać łącznie z rysunkiem nr K–06, K–26.
4. Konstrukcję dachu z dźwigarów z drewna klejonego wraz z drewnianymi stężeniami poziomymi i stalowymi stężeniami połaciowymi należy wykonać przez firmę specjalizującą się w konstrukcjach z drewna klejonego.
5. Konstrukcję z drewna klejonego zabezpieczyć przeciw ogniowo oraz antygrzybicznie.
6. Mocowanie blachy wg wytycznych projektu konstrukcji drewnianej.

TĘŻNIK T1 GL28H 160x160 L=4613 Wykonać 24x
1:25

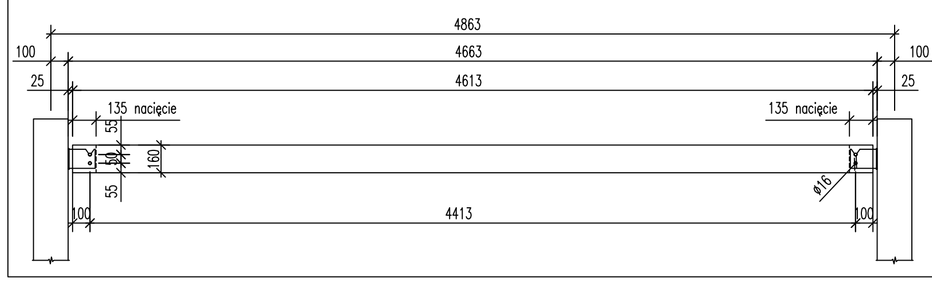

TĘŻNIK T2 GL28H 120x120 L=4523 Wykonać 8x
1:25

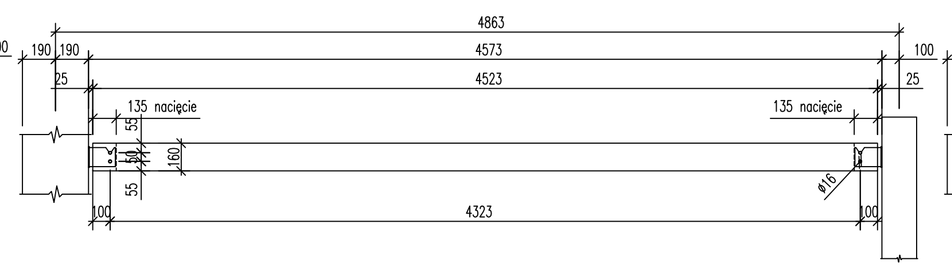

TĘŻNIK T3 GL28H 160x160 L=4303 Wykonać 8x
1:25

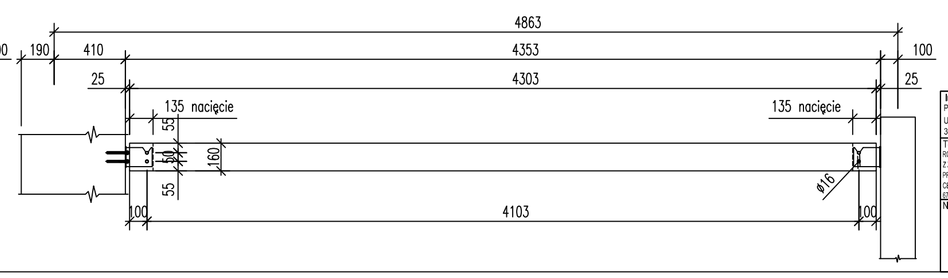

Inwestor:
POWIAT NOWOSĄDECKI
UL. JAGIELLOŃSKA 33
33-300 NOWY SĄCZ

Temat projektu:
RZEBUDOWA BITNIE/LACESO BUDYNKU I SINKITOWEGO O SALĘ GIMNASTYCZNĄ Z ZAPLECZEM ORAZ PRZEBUDOWA I NADBUDOWA PRZEDWOTOWEGO BUDYNKU Z PRZEZNACZENIEM NA UCZELNIĘ DOŻ, KONSTRUKCJĘ W GRYBOWIE, REMONTEM ETNEJN-CZEGO BASENA SPORTOWEGO WRAZ Z INFRASTRUKTURĄ TECHNICZNĄ NA DZIAŁKACH 676, 676/2 W GŁIŃSKU

Nazwa rysunku:
KONSTRUKCJA DACHU SALI GIMNASTYCZNEJ

Jednostka projektowa:
PROFIL STUDIO ARCHITEKTONICZNE REALIZACJA INWESTYCJI
44-100 Gliwice ul. Lipowa 12

Projektował: mgr inż. HENRYK BOREDO UPR. BUD. 32/82	Specjalność: Konstrukcja	Podpis:	Data:
Sprawdził: mgr inż. MAŁGORZATA KORNACZYK-HAJOK UPR. BUD. 35/471/83/POD/06	Specjalność: Konstrukcja	Podpis:	06.2015
stadium PW	nr rys. K-25	Skala: 1:100	Rewz.: 0

A2

STĘŻENIE S-1 x8							
Poz.	Ilość	Przedmiot	Długość [mm]	Dł. Całk. [m]	Masa jedn. [kg/m]	Masa całk. [kg]	Materiał
3	2	śr. M16x60			0,05	0,1	kl. 5.8
4	2	nakr. M16			0,02	0,0	kl. 5
5	2	podkł. 17			0,01	0,0	
17	1	pręt d20	500	0,5	2,48	1,2	St3S
18	2	Bl. 8x60	190	0,38	3,77	1,4	St3S
19	1	nakr. napin. M20	200	0,2	1,17	0,30	
15	1	pręt d20	7189	7,189	2,48	17,8	St3S
Masa całkowita dla 1 elementu [kg]						**21,0**	
STĘŻENIE S-1				wyk. x	8	**167,7**	**kg**

STĘŻENIE S-2 x4							
Poz.	Ilość	Przedmiot	Długość [mm]	Dł. Całk. [m]	Masa jedn. [kg/m]	Masa całk. [kg]	Materiał
17	1	pręt d20	500	0,5	2,48	1,2	St3S
18	2	Bl. 8x60	190	0,38	3,77	1,4	St3S
19	1	nakr. napin. M20	200	0,2	1,17	0,30	
16	1	pręt d20	7399	7,399	2,48	18,3	St3S
Masa całkowita dla 1 elementu [kg]						**21,3**	
STĘŻENIE S-2				wyk. x	4	**85,3**	**kg**

KOTWY DO BETONU x10							
Poz.	Ilość	Przedmiot	Długość [mm]	Dł. Całk. [m]	Masa jedn. [kg/m]	Masa całk. [kg]	Materiał
1	2	pręt d24	635	1,27	3,55	4,5	St3S
2	4	pręt d24	340	1,36	3,55	4,8	St3S
6	4	nakr. M24			0,05	0,2	kl. 5
7	4	podkł. 26			0,01	0,0	
Masa całkowita dla 1 elementu [kg]						**9,6**	
KOTWY DO BETONU				wyk. x	10	**95,8**	**kg**

OKUCIE F1 x10							
Poz.	Ilość	Przedmiot	Długość [mm]	Dł. Całk. [m]	Masa jedn. [kg/m]	Masa całk. [kg]	Materiał
11	1	Bl. 6x380	400	0,4	59,66	23,9	St3S
12	2	Bl. 6x140	400	0,8	6,59	5,3	St3S
Masa całkowita dla 1 elementu [kg]						**29,1**	
OKUCIE F1				wyk. x	10	**291,4**	**kg**

OKUCIE F2 x96							
Poz.	Ilość	Przedmiot	Długość [mm]	Dł. Całk. [m]	Masa jedn. [kg/m]	Masa całk. [kg]	Materiał
21	1	Bl. 5x110	120	0,12	4,32	0,5	St3S
22	1	Bl. 5x110	150	0,15	4,32	0,6	St3S
Masa całkowita dla 1 elementu [kg]						**1,2**	
OKUCIE F1				wyk. x	96	**111,9**	**kg**

OKUCIE F3 x16							
Poz.	Ilość	Przedmiot	Długość [mm]	Dł. Całk. [m]	Masa jedn. [kg/m]	Masa całk. [kg]	Materiał
31	1	Bl. 5x110	120	0,12	4,32	0,5	St3S
32	1	Bl. 5x80	110	0,11	3,14	0,3	St3S
Masa całkowita dla 1 elementu [kg]						**0,9**	
OKUCIE F3				wyk. x	16	**13,8**	**kg**

KOTWY WKLEJANE x8							
Poz.	Ilość	Przedmiot	Długość [mm]	Dł. Całk. [m]	Masa jedn. [kg/m]	Masa całk. [kg]	Materiał
13	4	HAS M12x110/21			0,08	0,3	HILTI
14	4	HVU M12x110					HILTI
Masa całkowita dla 1 elementu [kg]						**0,3**	
OKUCIE F3				wyk. x	8	**2,6**	**kg**

STĘŻENIE S1 Wykonać 8x
(STĘŻENIE S2 Wykonać 4x)
1:10

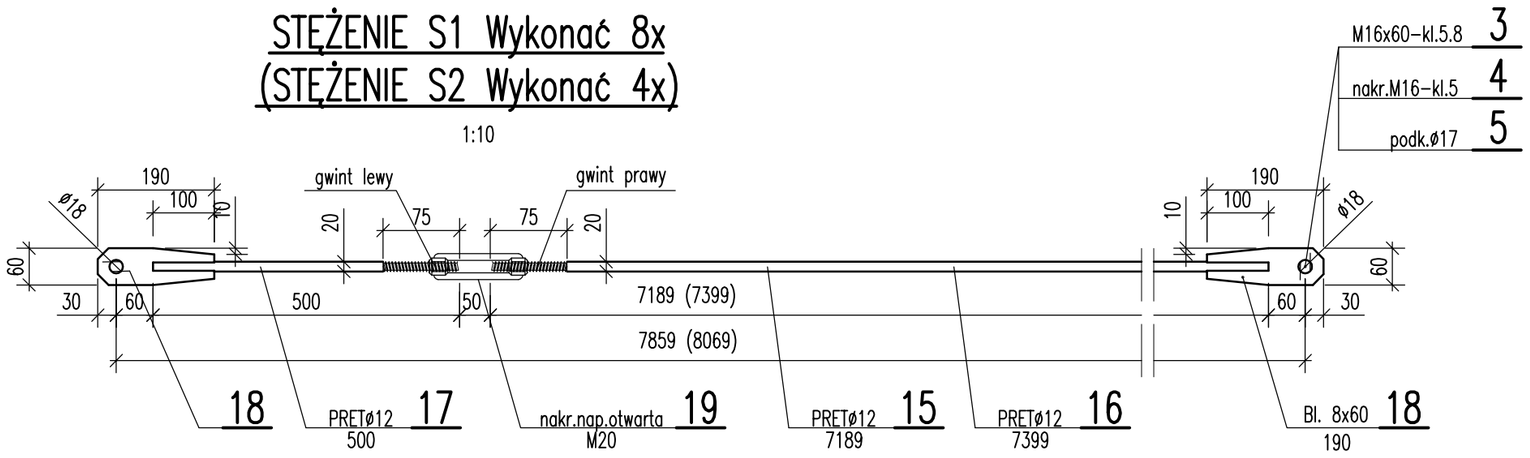

DETAL GŁOWICY SŁUPA
1:10

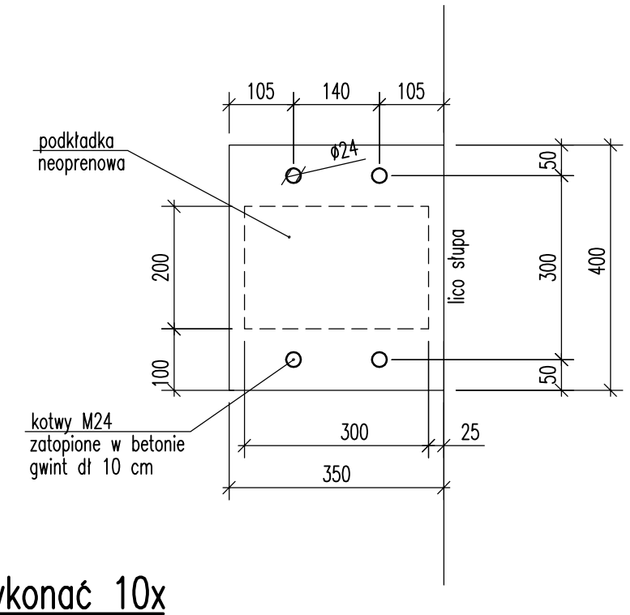

OKUCIE F1 Wykonać 10x
1:10

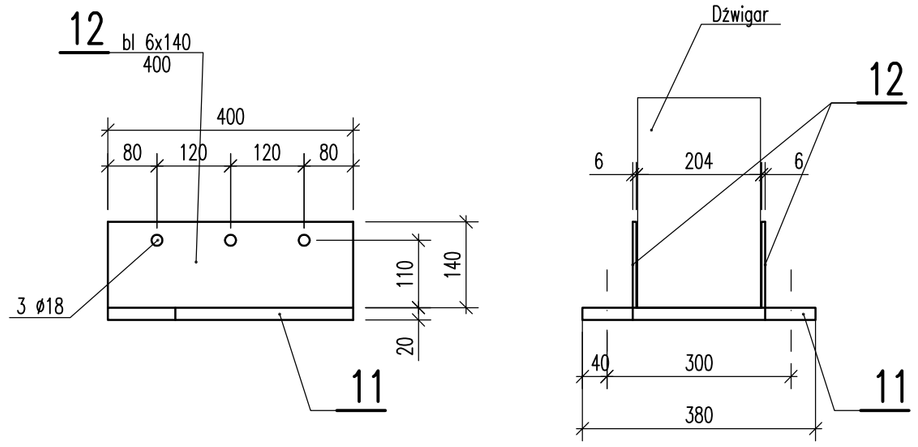

KOTWY DO BETONU Wykonać 10x
1:10

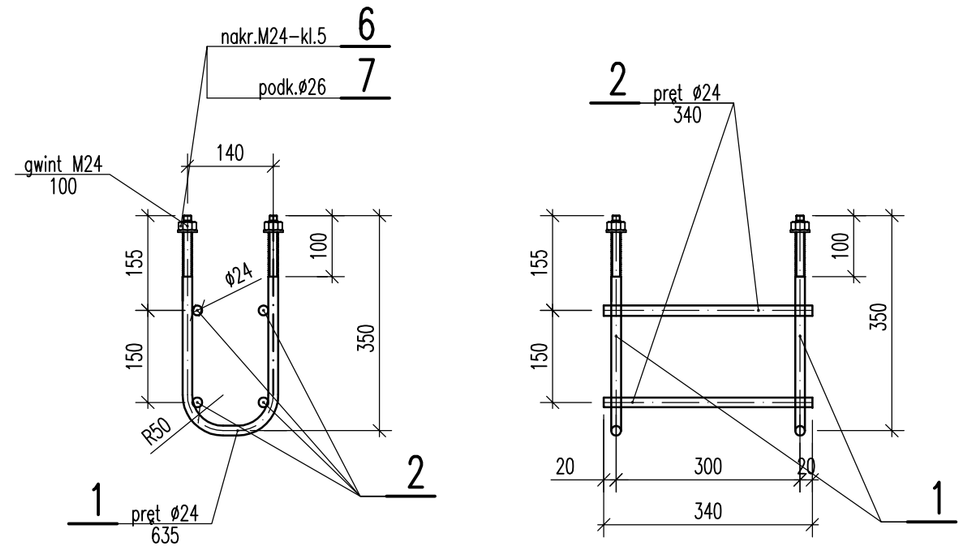

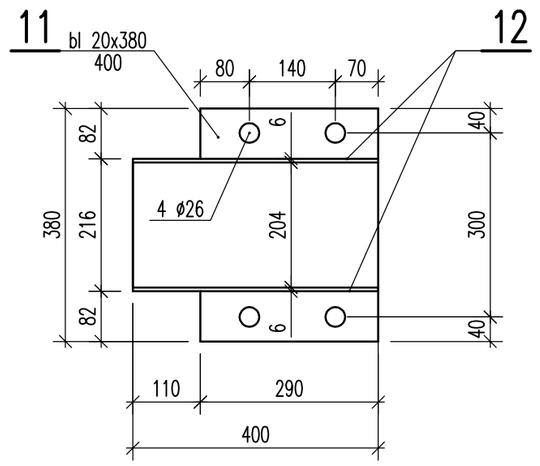

OKUCIE F3 Wykonać 16x
1:10

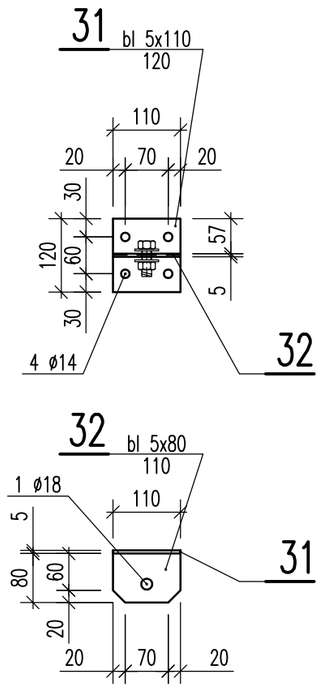

OKUCIE F2 Wykonać 96x
1:10

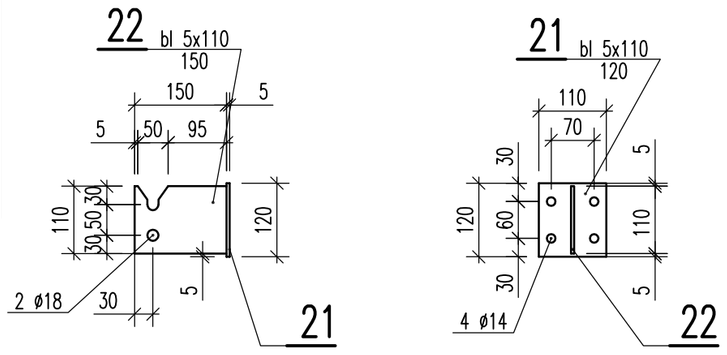

STAL: St3SX
KLASA KONSTRUKCJI 2 wg PN-87/M-69008
DOPUSZCZALNA KLASA WADLIWOŚCI SPOION -B
wg.PN-EN-25817
ZALECANA METODA SPAWANIA 111
ZALECANE ELEKTRODY E 435 RB 11 H5
wg. PN-EN 499/1997

UWAGI:

1. Kształt i wymiary porównać z projektem architektonicznym.
2. Wymiary podano w mm, poziomy w m.
3. Rozpatrywać łącznie z rysunkiem nr K-06, K-25.
4. Okucia zabezpieczyć antykorozyjnie – ocynkować ogniowo
5. Przygotowanie brzegów wg. PN-EN-29692.
6. Spoiny nieopisane wykonać następująco:pachwinowe a=0,7t; czołowe a=t (t – grubość cieńszego elementu)
7. Bezwzględnie zachować rozstaw kotew i osadzać przy udziale geodety.
8. Na gwintowane końce założyć osłonkę gumową.

Inwestor: STAROSTWO POWIATOWE W NOWYM SĄCZU, UL. JAGIELLOŃSKA 33, 33-300 NOWY SĄCZ	Jednostka projektowa: **PROFIL** STUDIO ARCHTEKTONICZNE REALIZACJA INWESTYCJI, 44-100 Gliwice ul. Lipowa 12			
Temat projektu: ROZBUDOWA ISTNIEJĄCEGO BUDYNKU OŚWIATOWEGO O SALĘ GIMNASTYCZNĄ Z ZAPLECZEM ORAZ PRZEBUDOWA I NADBUDOWA PRZEDMIOTOWEGO BUDYNKU Z PRZEZNACZENIEM NA LICEUM OGÓLNOKSZTAŁCĄCE W GRYBOWIE. REMONTEM ISTNIEJĄCEGO BOISKA SPORTOWEGO WRAZ Z INFRASTRUKTURĄ TECHNICZNĄ NA DZIAŁKACH 078, 6792 W GRYBOWIE	Projektował: mgr inż. HENRYK BORECKI UPR. BUD. 82/92	Specjalność: Konstrukcja	Podpis:	Data:
Nazwa rysunku: **OKUCIA STALOWE STĘŻENIA**	Sprawdził: mgr inż. MAŁGORZATA KUWACZKA-HAJOK UPR. BUD. SLK/1193/POOK/06	Specjalność: Konstrukcja	Podpis:	06.2015
	stadium: PW	nr rys.: K-26	Skala: 1:10	Rew.: 0